CONVECTAIR

OPÉRA 12, 17 & 46

Panneau rayonnant horizontal, vertical et bas.

Manuel d'installation et d'utilisation

421AA2814.B00
09-2016

(À lire attentivement avant toute opération)
(Document à conserver par le client)

- AVANT-PROPOS -

Cher utilisateur,

Félicitations pour l'acquisition de ce nouvel appareil de chauffage électrique CONVECTAIR.

CONVECTAIR conçoit et fabrique des appareils de la meilleure qualité qui soit dans le domaine de l'industrie électrique.

Pour obtenir le summum de confort et un rendement maximal de vos appareils, veuillez lire les instructions d'installation et de fonctionnement incluses dans ce manuel.

AVERTISSEMENT :

Votre appareil est déjà équipé d'un thermostat électronique de haute précision. **IL NE DOIT PAS ÊTRE RACCORDÉ À UN THERMOSTAT MURAL.**

Table des matières

1- RECOMMANDATIONS DE MISE EN PLACE .....PAGE 3

2- INSTALLATION ET FIXATION.....PAGE 5

3- RACCORDEMENT ÉLECTRIQUE.....PAGE 7

4- DÉMARRAGE RAPIDE.....PAGE 8

5- COMMENT UTILISER VOTRE APPAREIL.....PAGE 9

6- SÉCURITÉ THERMIQUE.....PAGE 23

7- ENTRETIEN.....PAGE 24

8- AIDE AUX DIAGNOSTICS.....PAGE 25

9- IDENTIFICATION DE VOTRE APPAREIL.....PAGE 26

10- GARANTIE.....PAGE 27

1 RECOMMANDATIONS DE MISE EN PLACE

Lire attentivement le manuel d'installation et d'utilisation, notamment les consignes ci-dessous.

Sécurité

ATTENTION - Certaines parties de ce produit peuvent devenir très chaudes et provoquer des légères brûlures. Il faut prêter une attention particulière en présence d'enfants et de personnes vulnérables.

- Cet appareil peut être utilisé par des enfants âgés d'au moins 8 ans et par des personnes ayant des capacités physiques, sensorielles ou mentales réduites ou dénuées d'expérience ou de connaissance, s'ils (si elles) sont correctement surveillé(e)s ou si des instructions relatives à l'utilisation de l'appareil en toute sécurité leur ont été données et si les risques encourus ont été appréhendés. Les enfants ne doivent pas jouer avec l'appareil. Le nettoyage et l'entretien par l'usager ne doivent pas être effectués par des enfants.

- Il convient de maintenir à distance les enfants de moins de 3 ans, à moins qu'ils ne soient sous une surveillance continue.

- Les enfants âgés entre 3 ans et 8 ans doivent uniquement mettre l'appareil en marche ou à l'arrêt, à condition que ce dernier ait été placé ou installé dans une position normale prévue et que ces enfants disposent d'une surveillance ou aient reçu des instructions quant à l'utilisation de l'appareil en toute sécurité et en comprennent bien les dangers potentiels.

- Les enfants âgés entre 3 ans et 8 ans ne doivent ni brancher, ni régler ni nettoyer l'appareil, et ni réaliser l'entretien de l'utilisateur.

- Si l'appareil est recouvert, il y a risque de surchauffe. Le logo ci-contre rappelle ce risque.

- Il est donc formellement interdit de couvrir ou d'obstruer les entrées ou les sorties d'air au risque d'incidents ou de dégradations de l'appareil.

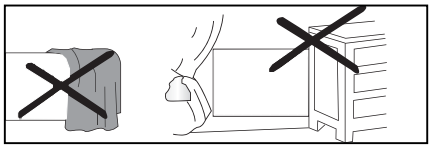

- Veillez à ne rien introduire dans l'appareil.

- Le raccordement électrique de cet appareil doit impérativement être effectué hors tension par une personne qualifiée.

- Toutes les interventions sur les appareils doivent être effectuées hors tension et par un personnel qualifié et agréé.

- L'appareil ne doit pas être installé sous une prise de courant.

- L'alimentation électrique doit être protégée par un dispositif différentiel résiduel de courant dans le cas d'une installation dans un local contenant une baignoire, douche ou lavabo.

- Éviter d'installer l'appareil dans un courant d'air susceptible de perturber sa régulation.

- Cet appareil de chauffage électrique direct est destiné à assurer le chauffage d'ambiance des locaux de type habitat individuels ou collectifs, neufs ou existants.

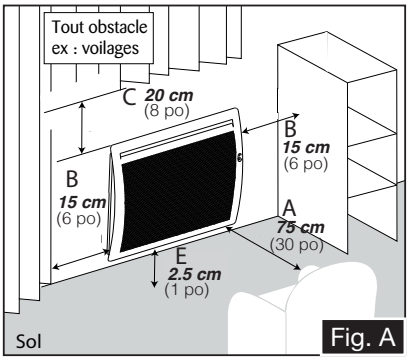

Fig. A

ATTENTION: VEILLEZ À RESPECTER LES DÉGAGEMENTS LORS DE L'INSTALLATION (Fig. A).

Convectair recommande une hauteur d'installation de 15 cm (6 po).

Dégagements minimums	Devant (A)	Côtés (B)	Au-dessus (C)	En dessous (E)	Hauteur recommandée
7732-CXX-FS	75 cm (30 po)	15 cm (6 po)	20 cm (8 po)	2.5 cm (1 po)	15 cm (6 po)
7733-CXX-FS	75 cm (30 po)	15 cm (6 po)	20 cm (8 po)	2.5 cm (1 po)	15 cm (6 po)
7734-CXX-FS	75 cm (30 po)	15 cm (6 po)	20 cm (8 po)	2.5 cm (1 po)	15 cm (6 po)

Installation des appareils

L'installation doit être conforme aux normes nationales & locales en vigueur et CONVECTAIR recommande qu'elle soit faite par un maître électricien.

La présent manuel a été établi au moment de la fabrication de l'appareil et conformément aux normes en vigueur à cette date.

2 INSTALLATION ET FIXATION

Pour installer votre appareil à 15 cm (6 po) du sol (hauteur recommandée par CONVECTAIR), suivez ces directives:

1- Libérer le dosseret en pinçant et en tirant les languettes insérables au dos de l'appareil (Fig. B)

2- Placer le centre des trous de marquage inférieurs du dosseret (no. 2 Fig. B2) à la mesure C (voir tableaux Fig. C - D - E - F) du sol puis faites une marque.

3- Vérifier l'horizontalité du dosseret, marquer les 2 trous de fixation supérieure, puis percer les 4 trous.

4- Replacer le dosseret au mur et fixer à l'aide de 4 vis et chevilles au besoin (non fournies).

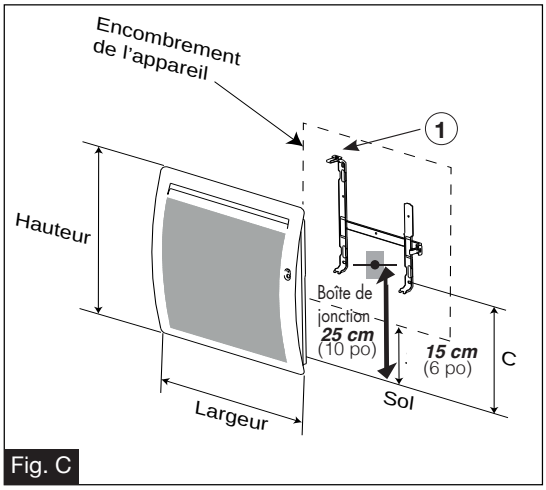

Fig. C

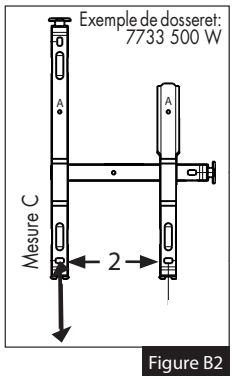

Figure B2

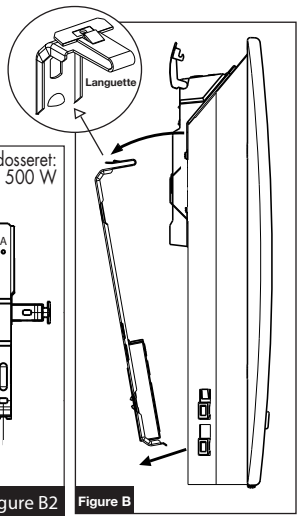

Figure B

Opéra 17	Fig. C	
Puis. (W)	500	
Mesures	cm	po
Largeur appareil	53,2	20 7/8
Hauteur appareil	44	17 3/8
C	21,3	8 3/8

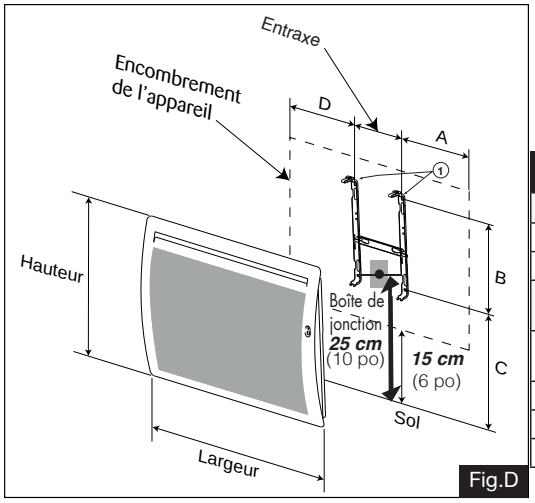

Fig.D

Opéra 17	Fig. D					
Puis. (W)	1000		1500		2000	
Mesures	cm	po	cm	po	cm	po
Entraxe	17,7	6 7/8	31,9	12 4/8	53,4	21
Largeur appareil	63,7	25	84,7	33 3/8	105,7	41 5/8
Hauteur appareil	44	17 2/8	44	17 2/8	44	17 2/8
A	23	9	26,4	10 3/8	26,2	10 2/8
B	25,8	10 1/8	25,8	10 1/8	25,8	10 1/8
C	21,3	8 3/8	21,3	8 3/8	21,3	8 3/8

Opéra 46 — Fig. E

Puis. (W)	1000		1500		2000	
Mesures	cm	po	cm	po	cm	po
Entraxe	24,8	9 3/4	24,8	9 3/4	24,8	9 3/4
Largeur appareil	44	17 3/8	44	17 3/8	44	17 3/8
Hauteur appareil	84,7	33 3/8	105	41 5/8	116	45 3/4
A	9,5	3 3/4	9,5	3 3/4	9,5	3 3/4
B	46,8	18 3/8	46,8	18 3/8	46,8	18 3/8
C	24,2	9 1/2	29,4	11 4/8	47,4	18 5/8

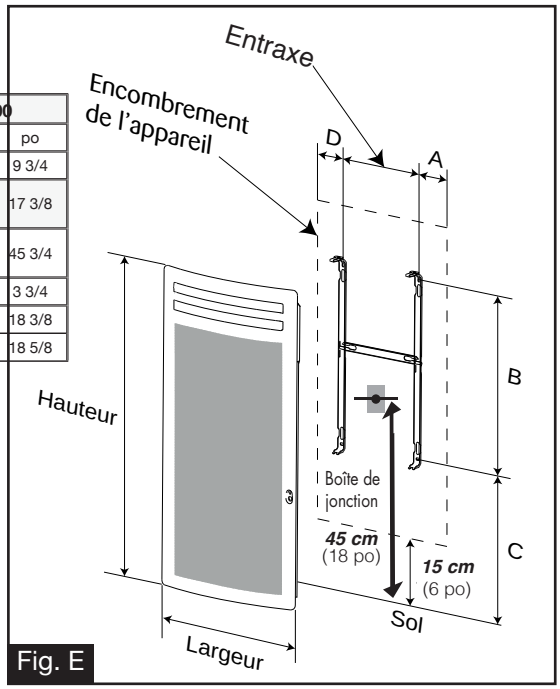

Fig. E

Opéra 12 — Fig. F

Puis. (W)	750		1000	
Mesures	cm	po	cm	po
Entraxe	22,8	9	42,8	16 7/8
Largeur appareil	105,7	41 5/8	116,2	45 3/4
Hauteur appareil	28,3	111/8	28,3	11 1/8
A	31	12 2/8	31,5	15 3/8
B	6,5	2 2/8	6,5	2 4/8
C	23,8	9 3/8	23,8	9 3/8

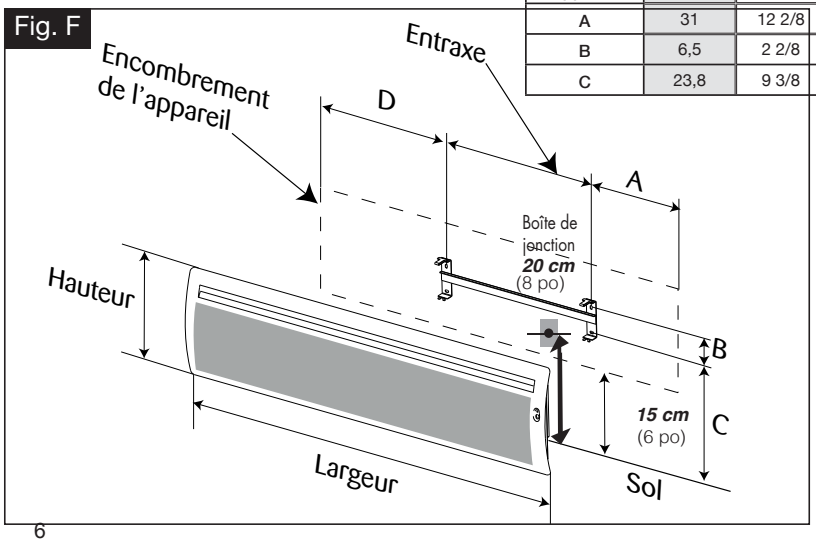

Fig. F

3 RACCORDEMENT ÉLECTRIQUE

Veuillez lire attentivement les règles de sécurité avant le raccordement de l'appareil.

ATTENTION : Pour éviter les courts-circuits, veuillez couper l'alimentation dans le panneau électrique avant toute installation ou réparation. Si vous utilisez un système de programmation, veillez à couper TOUS les circuits de chauffage électrique des appareils raccordés au fil pilote.

- CONVECTAIR recommande que l'appareil soit installé par un maître électricien en conformité avec les codes nationaux et locaux en vigueur.
- L'appareil doit être relié à un circuit 240 volts, 60 cycles avec un disjoncteur adéquat. Couper l'alimentation avant d'effectuer les raccordements afin d'éviter toute décharge électrique ou tout dommage à l'appareil.

RESPECTER LES COULEURS DE RACCORDEMENT

AVEC utilisation du fil pilote (FP)

Installation au Canada

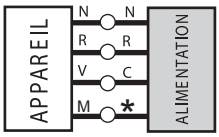

* = Fil 3/12 ou FAS 105 18/2 approuvé 300 volt.

SANS utilisation du fil pilote (FP)

Installation au Canada

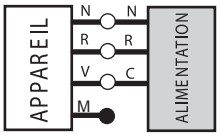

M (FP) = MAUVE R = ROUGE N = NOIR V = VERT C = CUIVRE

- Raccorder obligatoirement le fil de mise à la terre de l'appareil (fil vert) avec le fil en cuivre.
- Raccorder les fils d'alimentation aux fils rouge & noir.
- Ne jamais brancher le fil pilote (fil mauve) au fil d'alimentation ni au fil en cuivre.
- Le fil mauve dont l'extrémité est scellée, ne doit pas être utilisé pour le raccordement électrique. Ce fil sera utilisé si l'appareil est relié au Programmeur CONVECTAIR ou à la commande murale CMA.
- Fixer l'appareil sur le dosseret avant de le mettre sous tension.

4 DÉMARRAGE RAPIDE

- Mise en Marche / Arrêt chauffage de l'appareil

Appuyer sur ⏻ pour mettre l'appareil en marche ou pour l'arrêt chauffage de votre appareil.

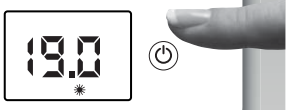

- Réglage de la température de consigne

Pour ajuster la température de consigne, appuyer sur ⊕ ou ⊖ .

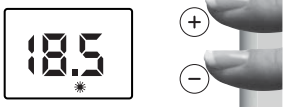

- Sélection du mode de fonctionnement

Mode

Appuyer sur Mode pour choisir le mode de fonctionnement.

VOUS SOUHAITEZ	APPUYER SUR	UTILISER LA FONCTION	L'ÉCRAN AFFICHE
Maintenir la température Confort.	Mode	CONFORT	19.0
Maintenir la pièce à la température Économique.	Mode	ÉCONOMIQUE	ECO
Maintenir la pièce à une température Hors-Gel.	Mode	HORS-GEL	HG
Un abaissement automatique de la consigne, lors de votre absence.	Mode	DÉTECTEUR D'ABSENCE	19.0
Avant de pouvoir activer tout mode de programmation, vous reporter au paragraphe 5.7 (Réglage de l'horloge et du jour).			
Appliquer l'ordre envoyé par votre centrale de programmation ou votre gestionnaire d'énergie.	Mode 3 sec.*	PROGRAMMATION « AUTO »	19.0 AUTO
Appliquer un programme prédéfini ou personnalisé.		PROGRAMMATION « PRÉDÉFINIE »	P2 19.0

* L'appui 3 secondes sur la touche Mode permet d'alterner entre la programmation «AUTO» et la programmation «PRÉDÉFINIE».

- La fonction «Fenêtre Ouverte»

Appuyer quelques secondes sur pour activer ou désactiver la fonction «Fenêtre Ouverte».

- La fonction «°C idéal»

Appuyer brièvement sur °C idéal pour réinitialiser le mode de fonctionnement standard (usine) (19°C pour le confort et 15,5°C pour le mode ECO).

5 COMMENT UTILISER VOTRE APPAREIL CONVECTAIR

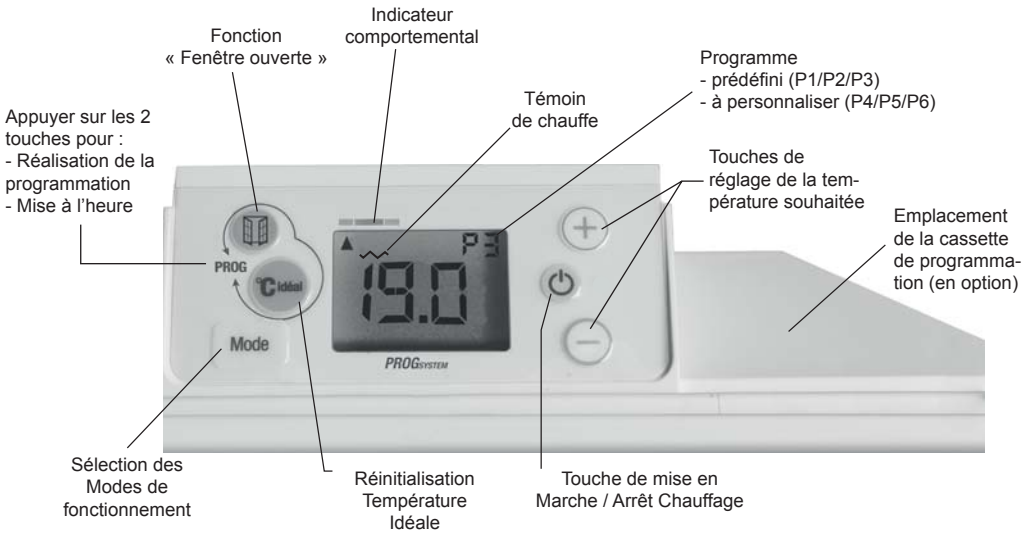

Veillez à enlever la pellicule de protection du boîtier de commande.

5.1 - Mise en Marche / Arrêt chauffage de l'appareil :

Pour la mise en marche, appuyer sur ⏻, l'écran affiche la température de Confort.

Pour l'arrêt chauffage, appuyer sur ⏻ , l'écran s'éteint.

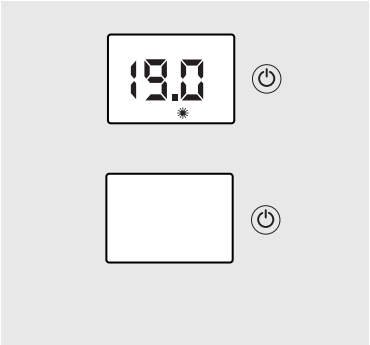

L'appareil conserve les réglages en mémoire, même en cas de coupure de courant (pour un maximum de 12 heures).

5.2 - Mode Confort / Réglage de la température de confort :

Appuyer sur ⊕ ou ⊖ pour ajuster la température par pas de 0,5ºC (1ºF).

Afin de s'assurer que la température se stabilise à la température de consigne, les portes et fenêtres de la pièce doivent être fermées.

5.3 - Le sélecteur de MODE :

Effectuer des appuis successifs sur **Mode** .

Le sélecteur de mode vous permet de sélectionner 6 fonctions.

VOUS SOUHAITEZ	APPUYER SUR	UTILISER LA FONCTION	L'ÉCRAN AFFICHE
Maintenir la pièce à la température Confort.	**Mode**	**CONFORT**	19.0
Maintenir la pièce à la température Économique.	**Mode**	**ÉCONOMIQUE**	ECO
Maintenir la pièce à une température Hors-Gel.	**Mode**	**HORS-GEL**	HG
Un abaissement automatique de la consigne, lors de votre absence.	**Mode**	**DÉTECTEUR D'ABSENCE**	19.0
Avant de pouvoir activer tout mode de programmation, vous reporter au paragraphe 5.7 (Réglage de l'horloge et du jour).			
Appliquer l'ordre envoyé par votre centrale de programmation ou votre gestionnaire d'énergie.	**Mode** 3 sec.*	**PROGRAMMATION « AUTO »**	19.0 AUTO
Appliquer un programme prédéfini ou personnalisé.		**PROGRAMMATION « PRÉDÉFINIE »**	19.0 P2 → P2* *exemple P2

* L'appui 3 secondes sur la touche Mode permet d'alterner entre la programmation «AUTO» et la programmation «PRÉDÉFINIE».

5.4 - Mode Programmation : « AUTO »

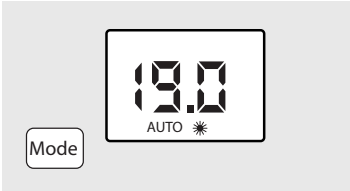

Ce mode permet le fonctionnement automatique (par fil pilote) de votre appareil de chauffage par l'intermédiaire d'une centrale de programmation (ex. Programmeur de Convectair) ou d'un gestionnaire d'énergie.

Appuyer successivement sur Mode jusqu'à ce que le symbole «AUTO» s'affiche.

Note : L'appui 3 secondes sur la touche Mode permet d'alterner entre la programmation «AUTO» et la programmation «PRÉDÉFINIE» (voir p.18).

ORDRES ENVOYÉS PAR LE FIL PILOTE	L'ÉCRAN AFFICHE	RÉSULTAT OBTENU
Arrêt chauffage	- - AUTO	Arrêt instantané du chauffage.
ÉCO	ECO AUTO	Abaissement de la température de 3,5°C par rapport à la position Confort ou selon votre choix.
Hors-Gel	HG AUTO	Maintient la température de la pièce à environ 7°C.

Particularités

Dans le cas des modes de forçage Confort, Économique et Hors-Gel, les ordres Hors-Gel et Arrêt chauffage envoyés par la centrale de programmation (ex: le Programmeur de Convectair) ou le gestionnaire d'énergie sont prioritaires. Pour vous le signaler, le symbole «AUTO» clignote.

Fonctions choisies	Centrale de programmation ou gestionnaire d'énergie	
	Ordre envoyé par fil pilote : HG	Ordre envoyé par fil pilote : Arrêt chauffage
19,0°C	HG AUTO	- - AUTO
ECO		
HG		

5.5 - Verrouillage des contrôles :

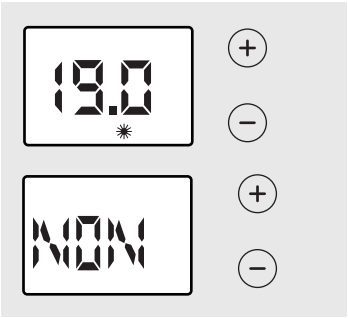

Appuyer simultanément sur les touches ⊕ et ⊖ pendant 3 secondes pour verrouiller ou déverrouiller le clavier.
Une fois l'appareil verrouillé, l'écran affiche «NON» lors d'un appui sur une touche.

Permet de bloquer l'accès aux réglages de l'appareil afin d'empêcher toute modification intempestive.

5.6 - Affichage de l'heure :

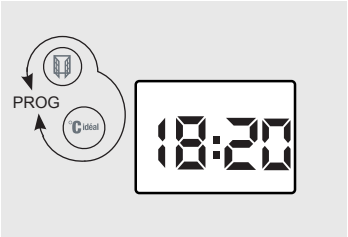

Appuyer brièvement sur les touches °C idéal et pour afficher l'heure en cours.

5.7 - Réglage de l'horloge et du jour :

- Dans tous les cas, pour pouvoir utiliser les programmes prédéfinis, vous devez régler l'heure et le jour de votre appareil (réglage usine 00:00).
- En cas de coupure de courant supérieure à 12 heures, vous devez remettre à l'heure votre appareil.

A- Réglage de l'heure :

Appuyer fermement pendant 3 secondes sur les touches (°C idéal) et (PROG) pour entrer dans le menu de programmation.

«Pr» s'affiche à l'écran.

Appuyer sur les touches ⊕ ou ⊖ pour choisir la fonction mise à l'heure «Hr» dans le menu déroulant puis valider avec la touche Mode.

Modifier l'heure avec les touches ⊕ et ⊖ puis valider avec la touche Mode.

Modifier les minutes avec les touches ⊕ et ⊖ puis valider avec la touche Mode.

B - Réglage du jour :

Modifier le jour de la semaine (JO : LU = lundi, JO : MA= mardi, JO :ME= mercredi, etc…) avec les touches ⊕ et ⊖ .

Valider par la touche Mode. «PR» va s'afficher.

Pour sortir, appuyer sur ⊕ou ⊖jusqu'à l'affichage «Exit» du menu déroulant. Valider avec la touche Mode pour sortir.

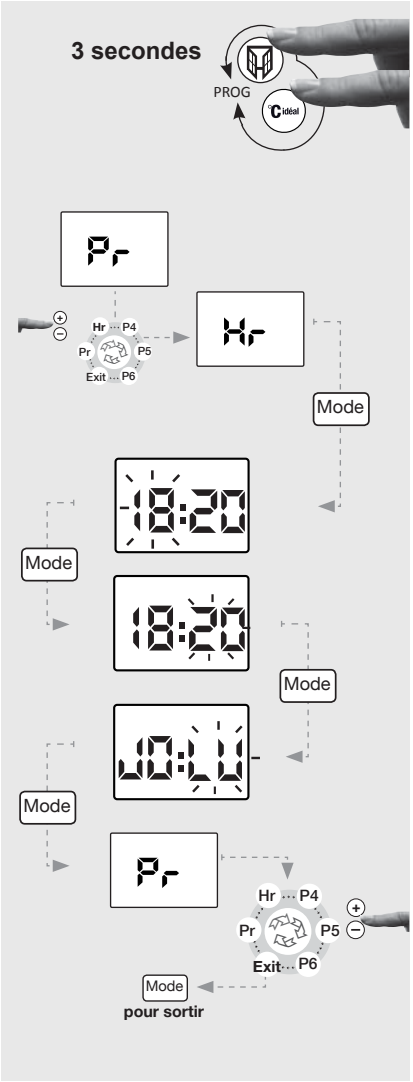

5.8 - Les fonctions économiques :

5.8.1- Mode Économique « ECO » :

Appuyer successivement sur Mode jusqu'à ce que le mode Économique «ECO» s'affiche.

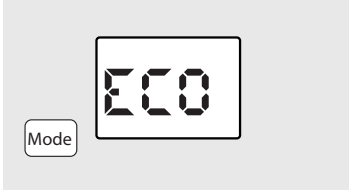

Pour visualiser la consigne ECO, appuyer brièvement sur ⊕ ou ⊖.

Pour modifier la température de consigne ECO :

Appuyer sur Mode pendant 3 secondes jusqu'à ce que la température de consigne ECO clignote.

Appuyer sur ⊕ ou ⊖ pour atteindre la température de consigne ECO souhaitée.

Pour valider, appuyez sur Mode.

¿ Il est conseillé d'utiliser ce mode pour des absences comprises entre 2 et 24h ou pendant la nuit. Il provoque un abaissement de la température de la pièce de 3,5°C environ par rapport à la température de consigne.

5.8.2- Mode Hors-Gel «HG» :

Appuyer successivement sur Mode jusqu'à ce que le mode Hors-Gel « HG » s'affiche.

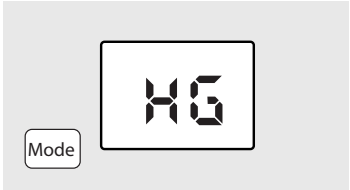

¿ Pour un maximum d'économie, en cas d'absence de longue durée (+ de 24h), utilisez ce mode. Il permet de maintenir la température de la pièce à environ 7°C.

5.8.3 - Détecteur d'absence :

Appuyer successivement sur la touche Mode pour sélectionner le mode détection. Le symbole •))) apparaît.

¿ Il permet de baisser le degré de chauffage en cas d'absence et de réaliser des économies de chauffage. Il y a 3 options de fonctionnement du détecteur d'absence, voir pages suivantes.

Choix du mode de fonctionnement du détecteur d'absence

Option 1 :
(mode par défaut) :

L'ordre ECO de la programmation interne ou du fil pilote **est prioritaire** même s'il y a une détection de présence.

Option 2 :

L'ordre ECO de la programmation **n'est pas prioritaire**. S'il y a une détection de présence, l'appareil passe en confort.

Option 3 :

L'appareil ne suit plus les ordres de la programmation.

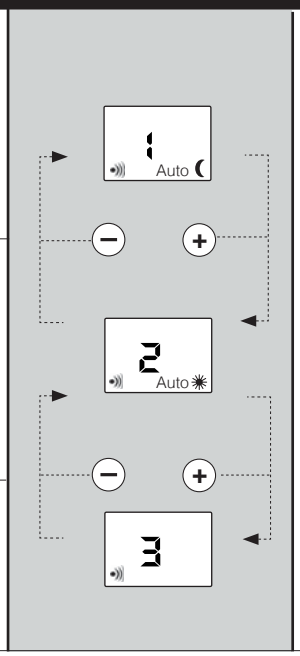

Éteindre l'appareil et appuyer pendant 10 secondes simultanément sur ⏻ et sur °C idéal jusqu'à ce que s'affiche l'option de détection 1, 2 ou 3.

- Appuyer sur ⊕ ou ⊖ pour choisir l'option de détection.

- Appuyer sur **MODE** pour valider.

Rappel: dans tous les cas les ordres du fil pilote Hors-Gel et Arrêt sont prioritaires.

OPTION Détection 1

Priorité à l'économie

Mode de fonctionnement détecteur de mouvement **avec Programmation**

Px 19.0 — P1 ou P2 ...P6

ou

19.0 AUTO

	Ordre Fil Pilote ou programmation interne	Résultat
absence	Confort	Passage progressif en ECO (en 1h30)
	ECO	Mode ECO
mouvement	Confort	Passage immédiat en Confort
	ECO	Mode ECO

OPTION Détection 2

Priorité au confort

Mode de fonctionnement détecteur de mouvement avec Programmation

19.0 Px

P1 ou P2 ...P6

ou

19.0 AUTO

	Ordre Fil Pilote ou programmation interne	Résultat
absence	Confort	Passage progressif en ECO (en 1h30)
mouvement	ECO	Mode Confort

OPTION Détection 3

Priorité à l'économie

Mode de fonctionnement détecteur de mouvement **sans Programmation**

19.0

	Ordre Fil Pilote ou programmation interne	Résultat
absence	-	Passage progressif en ECO (en 1h30)
mouvement	-	Mode Confort

5.8.4 - Détecteur de Fenêtre ouverte :

Pour activer ou désactiver la fonction, appuyer pendant 3 secondes sur la touche .
Le symbole apparaît à l'écran.

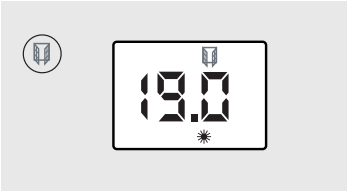

Le symbole clignote lorsque l'appareil a suspendu sa fonction de chauffage suite à une détection.

Pour annuler cette coupure, un appui sur la touche remettra automatiquement l'appareil en marche.

Cette fonction coupe automatiquement le chauffage en cas de détection d'une chute brutale de température dans la pièce (Ex : une fenêtre ou une porte ouverte).

5.8.5 - L'indicateur comportemental :

C'est un indicateur qui permet de visualiser l'état de la consommation d'énergie de votre appareil.
- Le voyant en dessous du vert = économique
- Le voyant se déplace vers le rouge = moins économique.

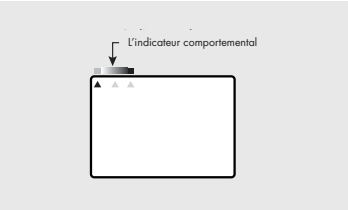

Cet indicateur permet de contrôler mais aussi d'ajuster la température de consigne en fonction de son impact sur la consommation.

5.8.6 - Le témoin de chauffe :

Le témoin vous indique la mise en chauffe de votre appareil. Lorsque la température de consigne est stabilisée, il s'allume et s'éteint selon les besoins de chauffe.

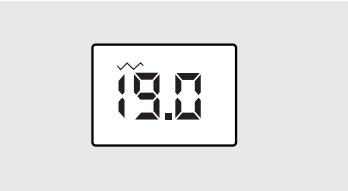

5.8.7 - Température idéale :

Un appui sur la touche °C idéal

Les températures de Confort et ECO reviennent aux températures préconisées de 19°C pour le Confort et 15,5°C pour l'ECO.

Réglage optimisé:

Un appui de 10 secondes sur la touche °C idéal et l'appareil se positionne en mode auto, les fonctions à économie d'énergie (Fenêtre ouverte) sont activées et les températures de Confort et ECO reviennent aux températures préconisées de 19°C pour le confort et 15,5°C pour l'ECO.

Cette fonction règle automatiquement l'appareil pour un rapport Confort/Économie optimal.

5.8.8 -Mode de Fonctionnement :
«La programmation prédéfinie P1/P2/P3 ou à personnaliser P4/P5/P6»

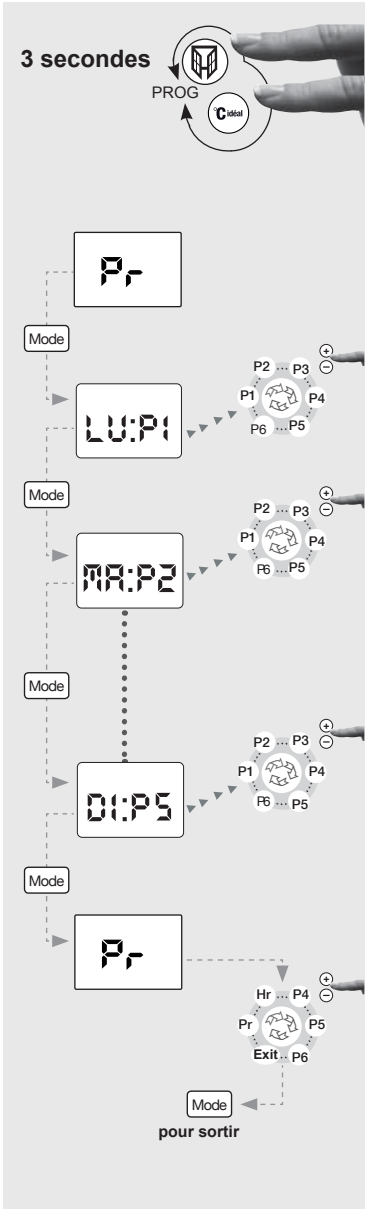

Ce mode permet le fonctionnement automatique journalier de votre appareil de chauffage soit en consigne Confort, soit en consigne Eco. Il faut avoir réglé la date et l'heure avant de pouvoir lancer les programmes (voir p.13).

Vous voulez affecter un programme à chaque jour de la semaine, pour cela :

- Appuyer simultanément pendant 3 secondes sur les touches ⊞ et °C idéal .

- L'écran affiche «Pr», appuyer sur Mode.

- Attribuer l'un des programmes (prédéfini ou personnalisé) à chaque jour de la semaine avec les touches ⊕ et ⊖ du menu déroulant.

- Valider par la touche Mode, l'écran affiche «Pr».

- Pour sortir, appuyer sur ⊕ ou ⊖ jusqu'à l'affichage «Exit» du menu déroulant.

- Valider par Mode pour sortir.

SIGNIFICATION DES PROGRAMMES PRÉDÉFINIS (P1/P2/P3) ET À PERSONNALISER (P4/P5/P6).

Programme prédéfini	Choix	Signification
du Lundi au Vendredi P1 5h à 9h 17h à 23h 0h 2 4 6 8 10 12 14 16 18 20 22 24	**P1**	Le programme P1 vous permet d'avoir la température de consigne Confort le matin de 5h à 9h et le soir de 17h à 23h.
du Lundi au Vendredi P2 5h à 9h 12h à 14h 17h à 23h 0h 2 4 6 8 10 12 14 16 18 20 22 24	**P2**	Le programme P2 vous permet d'avoir la température de consigne Confort le matin de 5h à 9h, le midi de 12h à 14h et le soir de 17h à 23h.
Le week end P3 5h à 23h 0h 2 4 6 8 10 12 14 16 18 20 22 24	**P3**	Le programme P3 vous permet d'avoir la température de consigne Confort le samedi et dimanche de 5h à 23h.
Programmes à personnaliser. Voir pages 20 et 21.	**P4** **P5** **P6**	Les programmes P4, P5, P6 vous permettent de personnaliser les plages horaires de la température de consigne Confort, suivant vos besoins.

¿ Si aucune action n'est effectuée avec les touches ⊕ et ⊖ pendant 15 secondes, l'afficheur revient à sa position initiale.

MODE DE FONCTIONNEMENT « PROGRAMMATION À LA CARTE “P4/P5/P6” :

Ce mode permet le fonctionnement automatique journalier de votre appareil de chauffage soit en consigne Confort, soit en consigne Eco. Pour cela :

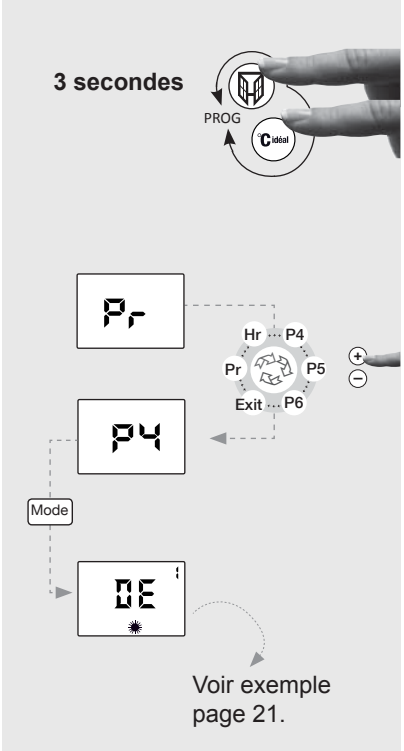

Quelque soit le mode de fonctionnement en cours :

- Appuyer simultanément pendant 3 secondes sur les touches (Cidéal) et (PROG). Puis, «Pr» s’affiche à l’écran.

- Appuyer sur la touche ⊕ ou ⊖ pour choisir l’un des programmes «P4/P5/P6» dans le menu déroulant.

(Nous choississons le programme P4, comme exemple).

- Valider par [Mode].

Vous pouvez ainsi définir vos propres plages horaires soit en mode Confort ou Eco.
(Voir exemple page suivante).

¿ Pour les programmes P4/P5/P6, par défaut, le réglage usine est sur Eco toute la journée.

COMMENT ÉTABLIR LE PROGRAMME À LA CARTE ? EXEMPLE - P4

Prenons l'exemple pour le LUNDI «LU : P4 » , nous souhaitons avoir la température de consigne Confort sous 3 plages horaires différentes : le matin de 6h à 9h, le midi de 11h à 14h et le soir de 18h à 22h.

Ex. de 6h à 9h	Choix : plage 1	Résultat
Vous êtes dans le programme à la carte «P4». Voir page 18 pour l'activer. Plage 1	Mode → Mode → Mode → Mode Modifier l'heure de début avec ⊕ ⊖ Modifier l'heure de fin avec ⊕ ⊖	La plage horaire n°1 de 6h à 9h est validée, vous passez automatiquement à la plage horaire n° 2.

Ex. de 11h à 14h	Choix : plage 2	Résultat
Plage 2	Mode → Mode → Mode → Mode Modifier l'heure de début avec ⊕ ⊖ Modifier l'heure de fin avec ⊕ ⊖	La plage horaire n°2 de 11h à 14h est validée, vous passez automatiquement à la plage horaire n°3.

Ex. de 18h à 22h	Choix : plage 3	Résultat
Plage 3	Mode → Mode → Mode → Mode Modifier l'heure de début avec ⊕ ⊖ Modifier l'heure de fin avec ⊕ ⊖	La plage horaire n°3 de 18h à 22h est validée, vous revenez à la position initiale Pr. Programmer P5 ou P6 ou choisir Exit pour sortir. Valider par Mode.

Procédez de la même manière pour les programmes P5 et P6, soit en conservant le programme que vous avez défini précédemment, soit en le modifiant.
Valider par Mode et choisir «Exit» pour sortir, puis valider par Mode.

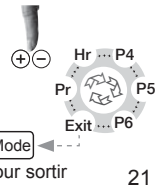

Pour annuler la plage de programmation, mettre le choix de l'heure sur «- -».
Voir p.22 pour la procédure d'annulation.

5.9 - Mise en harmonie des affichages (Thermostat/Thermomètre) :

Il est normal qu'il y ait un écart entre l'affichage de l'appareil et celui de votre thermomètre. Il est possible d'harmoniser les deux affichages.

Mode opératoire :

Ce réglage ne peut être réalisé que si votre appareil est réglé entre 17 et 23°C.

Toutes les portes et les fenêtres doivent être fermées.

Attendre la stabilisation de la température dans la pièce (au moins 6h) et éviter autant que possible les allées et venues dans la pièce.

Le thermomètre de contrôle pour mesurer la température doit être placé au milieu de la pièce à 120 cm (48 po) du sol. Veuillez ne pas poser le thermostat à plat sur un meuble.

Le thermostat étant sur mode CONFORT, appuyer 3 secondes sur Mode , deux cas peuvent se présenter :

1 - La température de consigne clignote, l'harmonisation est alors possible.

- Modifier avec les touches ⊕ et ⊖
- Valider par Mode

2 - L'affichage est «NON» : l'harmonisation est impossible. Il faut alors attendre que la température se stabilise.

¿ Si vous n'exercez aucune action sur les touches ⊕ et ⊖ pendant 15 secondes, l'afficheur revient à sa position initiale.

Éliminer une plage horaire dans un programme personnalisé

- Appuyer simultanément pendant 3 secondes sur les touches °C ideal et . Puis, «Pr» s'affiche à l'écran.

- Appuyer sur la touche ⊕ ou ⊖ pour choisir le programme à éliminer (ex: P4)

- Valider par Mode. «DE» devrait apparaître.

- Appuyer sur la touche ⊕ ou ⊖ jusqu' à voir «- - H». Valider par Mode.

- Effectuer la même procédure en redéfinissant vos plages D2 et D3 ou en annulant la plage horaire.

- Pour sortir, appuyer sur la touche ⊕ ou ⊖ jusqu'à «Exit». Valider par Mode.

5.10 - VERROUILLAGE ET PARAMÉTRAGE DES FONCTIONS ANNEXES :

Ce mode vous permet de verrouiller ou de déverrouiller certaines options et régler certains paramètres.

Éteindre puis appuyer sur la touche Mode et ⏻ pendant 3 secondes.

Une fois que l'écran affiche NIV , appuyer sur la touche pendant 3 secondes, le premier écran de paramètre apparaît.

Pour passer d'un paramétrage à l'autre, appuyer sur la touche Mode .

Écran de paramétrage	Signification	Choix avec les touches + ou -	Résultat obtenu
	Rétroéclairage de l'écran permanent ou limité à 15 secondes après la dernière manipulation.	I	Rétroéclairage 15 secondes
		O	Rétroéclairage permanent
ENCA	Encadrement de consigne : Lorsque cette fonction est activée, le réglage de la température CONFORT est encadré. Vous ne pouvez pas augmenter ou diminuer cette température de +/-2°C.	I	Encadrement activé
		O	Encadrement désactivé
°C	Affichage de la température en degrés Celsius ou en degrés Fahrenheit.	°C	Unité de degré Celsius
		°F	Unité de degré Fahrenheit

Mode → Mode → Mode → **Retour au mode utilisateur**

6 SÉCURITÉ THERMIQUE

Cet appareil est équipé d'un dispositif de sécurité thermique à réenclenchement automatique. En cas de fonctionnement anormal de l'appareil, l'appareil cesse de fonctionner automatiquement.

Pour réinitialiser l'appareil:

Vérifier que le panneau avant, le haut et le bas de l'appareil sont libres de toute obstruction. Une fois que l'obstruction est enlevée et que l'appareil a refroidi, le dispositif de sécurité thermique se réinitialise automatiquement.

7 ENTRETIEN

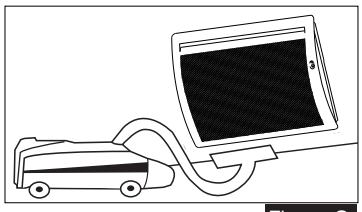
Figure G

- Pour conserver la propreté de l'appareil, on suggère un entretien régulier. Pour enlever la poussière, utiliser un chiffon doux. Pour enlever une tache, humecter le chiffon.

- Pour un meilleur rendement et une efficacité maximale de l'appareil, il est conseillé d'enlever régulièrement la poussière ainsi que les mousses qui peuvent s'accumuler sur la grille protectrice située à la base de l'appareil.

TOUTES LES INTERVENTIONS SUR NOS APPAREILS DOIVENT ÊTRE EFFECTUÉES HORS TENSION ET PAR UN PERSONNEL QUALIFIÉ ET AGRÉÉ.

NE JAMAIS UTILISER DE PRODUITS ABRASIFS OU À BASE D'ACÉTONE QUI RISQUERAIENT DE DÉTÉRIORER LE REVÊTEMENT DE L'APPAREIL.

Recommandations et conseils

Votre appareil CONVECTAIR devient chaud lors de l'utilisation. Un soin particulier doit être apporté afin de sensibiliser les enfants en bas âge.

Ne pas insérer d'objets dans les ouvertures des grilles; ceci pourrait provoquer des courts-circuits, feux ou dommages aux appareils.

Toutes utilisations autres et non recommandées par CONVECTAIR peuvent causer des courts-circuits, feux ou blessures aux utilisateurs.

Dans des conditions particulières, il est possible que la grille de diffusion des appareils jaunisse après un certain temps. Ce phénomène n'est pas dû à un vice de fabrication. Il est plutôt causé par l'air ambiant qui contient des fumées ou particules en suspension, lesquelles sont chauffées puis évacuées à travers la grille. Ce phénomène est particulièrement visible sur les appareils ''blancs'' et peut provoquer une coloration importante.

Prévention : il est conseillé de nettoyer les grilles fréquemment surtout pour les appareils installés dans des endroits exposés à la fumée de cigarettes, dans la cuisine, la salle de bains ou dans les pièces chauffées à l'aide d'un poêle à bois. Il ne faut jamais utiliser les appareils CONVECTAIR durant des travaux de construction ou autres activités qui génèrent beaucoup de poussière.

Lors de la mise en marche initiale du CONVECTAIR, il est possible qu'une légère fumée se dégage de celui-ci, causée par le chauffage de particules issues de la production. Ce phénomène est tout à fait normal et s'éliminera automatiquement après 2 ou 3 minutes de fonctionnement de l'appareil.

8 AIDE AUX DIAGNOSTICS

NATURE	VÉRIFICATION	ACTION
L'appareil ne chauffe pas.	■ S'assurer que l'écran est actif.	■ Appuyer sur ⏻ ■ Appuyer successivement sur Mode jusqu'à ce que la position Confort ✷ s'affiche.
	■ Si l'écran n'est toujours pas allumé.	■ S'assurer que les disjoncteurs d'installation sont enclenchés et appuyer sur ⏻ .
	■ S'assurer d'être en mode Confort.	■ Appuyer successivement sur Mode jusqu'à ce que la position Confort ✷ s'affiche.
	■ S'assurer que la fonction Fenêtre ouverte n'est pas activée et qu'une fenêtre ou une porte n'est pas ouverte dans la pièce.	■ Fermer la porte et/ou la fenêtre, réinitialiser la fonction en appuyant sur ⊞.
	■ L'écran est actif, le témoin de chauffe est éteint.	■ Vérifier la valeur de la consigne. ■ La température ambiante ne nécessite pas de chauffer. ■ L'appareil est en ECO.
L'appareil chauffe tout le temps.	■ Vérifier que le réglage de la température n'a pas été modifié. ■ Vérifier que l'appareil n'est pas situé près d'une porte ouverte ou/et dans un courant d'air.	■ Régler de nouveau la température. ■ Fermer la porte ou supprimer le courant d'air.
L'appareil ne suit pas les ordres de programmation.	■ Vérifier qu'il est en mode programmation. ■ Vérifier la programmation.	■ Mettre en mode programmation. ■ Réaliser la programmation.
L'appareil ne fonctionne pas.	■ Vérifier que le code "0801" demeure fixe à l'écran.	■ Débrancher l'appareil du circuit éléctrique pour une durée de 24 heures. Une fois le délai passé, rebrancher l'appareil. Si le problème persiste, contacter CONVECTAIR.
DANS TOUS LES AUTRES CAS, CONTACTEZ CONVECTAIR. 1 800 463-6478 ■ support@convectair.ca OU le Centre de services le plus proche.		

9 IDENTIFICATION DE VOTRE APPAREIL

RÉFÉRENCES	COUL. FS = Blanc satiné	TENSION (VOLTS)	PUIS. (W)	HAUT. cm (po)	LARG. cm (po)	ÉPAIS. appareil + dosseret cm (po)	POIDS Kg (Lbs)
OPÉRA17							
7733-C05	FS	240 V	500 W	44 (17 3/8)	53,2 (21)	11,3 (4 1/2)	4,4 (9,7)
7733-C10	FS	240 V	1000 W		63,7 (25)		5,3 (11,7)
7733-C15	FS	240 V	1500 W		84,7 (33 3/8)		7.0 (15,4)
7733-C20	FS	240 V	2000 W		105,7 (41 5/8)		8,7 (19,2)
OPÉRA12							
7732-C07	FS	240 V	750 W	28,3 (11 1/8)	105,7 (41 5/8)	10,5 (4 1/8)	5,5 (12,1)
7732-C10	FS	240 V	1000 W		116,2 (45 3/4)		6,1 (13,4)
OPÉRA46							
7734-C10	FS	240 V	1000 W	84,7 (33 3/8)	44 (17 3/8)	12,3 (4 7/8)	7,1 (15,4)
7734-C15	FS	240 V	1500 W	105,7 (41 5/8)			8,8 (17,6)
7734-C20	FS	240 V	2000 W	116,2 (45 3/4)			9,6 (19,8)

En option :

- Cet appareil permet de recevoir les cassettes de programmation par Fil Pilote et Courant Porteur.
Pour plus d'information, contacter CONVECTAIR.

Tél. : (450) 433-5701 - 1 800 463-6478
Téléc. : (450) 434-3166
support@convectair.com
www.convectair.com

L'ÉTIQUETTE SIGNALÉTIQUE

IMPORTANT : LES CARACTÉRISTIQUES DE L'APPAREIL SONT INDIQUÉES SUR L'ÉTIQUETTE SIGNALÉTIQUE.

L'étiquette signalétique placée à l'arrière de l'appareil permet de l'identifier.

Elle est composée de :

- La référence complète de l'appareil, son modèle, sa puissance, sa couleur (A) et son indice de fabrication (D), à préciser en cas de réparation.
- Sa puissance (B).
- Les certificats de conformité (C).

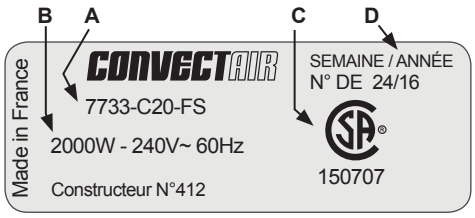

10 GARANTIE

2 ANS contre tous les vices / 5 ANS pour l'élément chauffant.

Tous les appareils CONVECTAIR possèdent une double garantie.

Elle est applicable à compter de la date d'achat par le consommateur et selon les conditions qui leur sont spécifiques.Tous les détails sont fournis avec chaque appareil. Veuillez conserver votre facture d'achat ou d'installation.

Pour enregistrer votre garantie, remplissez le formulaire disponible sur notre site internet OU remplissez le bon de garantie fourni avec l'appareil.

Toute modification non autorisée peut contrevenir à la garantie de CONVECTAIR.

CENTRE DE SERVICES :

Pour connaître le Centre de services le plus proche, veuillez communiquer avec CONVECTAIR :

- **Au numéro sans frais : 1 800 463-6478**
- **sur le site internet : www.convectair.com**

CONVECTAIR

30, carré Sicard, Sainte-Thérèse (Québec) CANADA J7E 3X6
Tél. : (450) 433-5701 Téléc. : (450) 434-3166
Courrier électronique : support@convectair.com
www.convectair.com