Fiche produit
Caractéristiques

BMXAMO0410H
Module 4 sorties ANA isolées - durci

Principale

Statut commercial	Commercialisé
Gamme de produits	Plateforme d'automatisme Modicon M340
Fonction produit	Module de sorties analogiques
Application spécifique du produit	Pour environnements sévères
Raccordement électrique	1 connecteur 20 voies
Isolation des entrées sorties	Isolé

Complémentaires

Erreur de mesure	0,1 % de l''échelle 25 °C <= 0,45 % de dérivation maximale - 25...70 °C
Dérive en température	45 ppm/°C 4...20 mA 45 ppm/°C 0...20 mA 45 ppm/°C +/- 10 V
Mode commun entre voies	>= 80 dB
Tension d'isolement	750 V DC entre les canaux 1400 V DC between channels and bus 1400 V DC between channels and ground
Type de détection	Court-circuit +/- 10 V Circuit ouvert 4...20 mA Circuit ouvert 0...20 mA
Impédance de charge ohmique	<= 500 Ohm 4...20 mA <= 500 Ohm 0...20 mA >= 1000 Ohm +/- 10 V
Niveau de sortie	Niveau haut
Nombre de sorties analogiques	4
Type de sortie analogique	Tension +/- 10 V Courant 4...20 mA Courant 0...20 mA
Résolution sorties analogiques	15 bits + signe
Alimentation	Alimentation interne par le rack
Temps de conversion	<= 1 ms
Valeur de conversion maximale	+/- 11,4 V +/- 10 V 0...21 mA 4...20 mA 0...21 mA 0...20 mA
Mode de repli	Configurable Prédéfini
LED d'état	1 LED rouge E/S 1 LED rouge ERR 1 DEL par canal vert diagnostic du canal 1 LED vert RUN
Poids	0.15 kg
Consommation électrique	84 mAà 24 V DC 150 mAà 3,3 V DC

Le présent document comprend des descriptions générales et/ou des caractéristiques techniques générales sur la performance des produits auxquels il se réfère.
Le présent document ne peut être utilisé pour déterminer l'aptitude ou la fiabilité de ces produits pour des applications utilisateur spécifiques et n'est pas destiné à se substituer à cette détermination.
Il appartient à chaque utilisateur ou intégrateur de réaliser, sous sa propre responsabilité, l'analyse de risques complète et appropriée, d'évaluer et tester les produits dans le contexte de leur l'application ou utilisation spécifique.
Ni la société Schneider Electric Industries SAS, ni aucune de ses filiales ou sociétés dans lesquelles elle détient une participation, ne peut être tenue pour responsable de la mauvaise utilisation de l'information contenue dans le présent document.

Environnement

Température de fonctionnement	-25...70 °C
Humidité relative	10...95 % sans condensation
Degré d'étanchéité IP	IP20
Traitement de protection	Vernis revêtement Humiseal 1A33 TC
Caractéristique d'environnement	3C4 conformément à EN/IEC 60721-3-3 3C3 conformément à EN/IEC 60721-3-3

Caractéristiques environnementales

Statut environnemental	Produit non Green Premium
RoHS (code date: AnnéeSemaine)	Compliant - since 1206 - Schneider Electric declaration of conformity Déclaration de conformité Schneider Electric
REACh	Reference not containing SVHC above the threshold
Profil environnemental du produit	Disponible Télécharger Profil Environnemental Produit

Garantie contractuelle

Période	18 mois

BMXAMO0410H

Modules Mounted on Racks

Dimensions

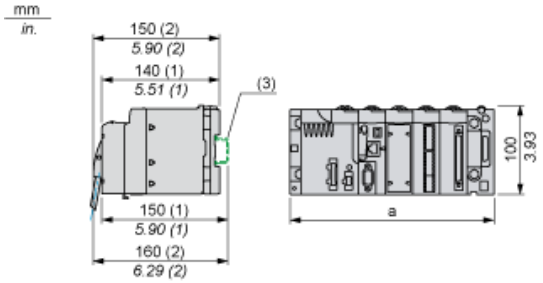

(1) With removable terminal block (cage, screw or spring).
(2) With FCN connector.
(3) On AM1 ED rail: 35 mm wide, 15 mm deep. Only possible with BMXXBP0400/0400H/0600/0600H/0800/0800H rack.

Rack references	a in mm	a in in.
BMXXBP0400 and BMXXBP0400H	242.4	09.54
BMXXBP0600 and BMXXBP0600H	307.6	12.11
BMXXBP0800 and BMXXBP0800H	372.8	14.68
BMXXBP1200 and BMXXBP1200H	503.2	19.81

Wiring Diagram

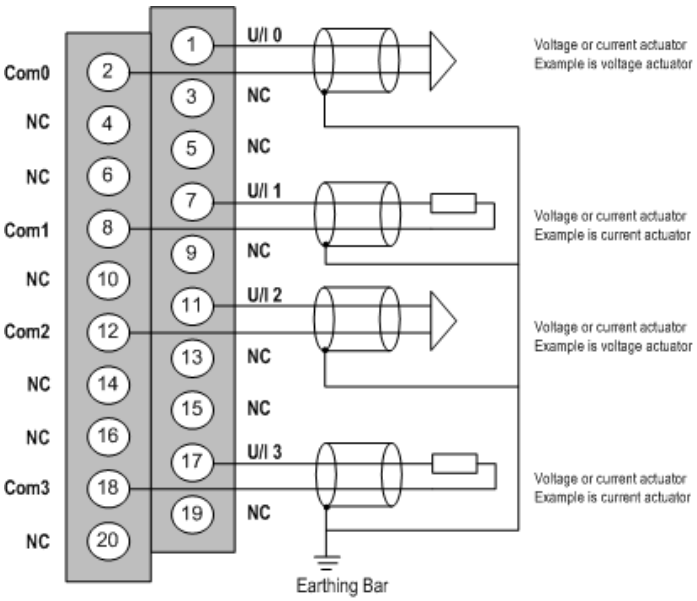

U/Ix + pole input for channel x
COMx - pole input for channel x
Channel 0 Voltage actuator
Channel 1 Current actuator

The current loop is self-powered by the output and does not request any external supply.