Fiche d'informations techniques

Ballast

INFORMATIONS POUR COMMANDER

Code de commande : 64172
Description: ESB/14/1040/UV/STD
Code CUP : 069549641723

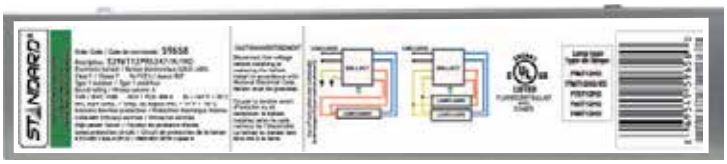

SCHÉMA DE CÂBLAGE

Type de ballast : Électronique
Méthode de démarrage : Démarrage instantané
Type : de circuit : Parallèle
Tension d'entrée : 120-277
Fréquence d'entrée : 50/60
Temp. max du boîtier : 90 °C

c UL us LISTED
FLUORESCENT BALLAST
43Z2
E196872

3 YEARS WARRANTY

DIMENSIONS DU BALLAST

Longueur (Lo) :	14.45" (36.70 cm)
Largeur (La) :	3.23" (8.20 cm)
Hauteur (H) :	2.20" (5.59 cm)
Montage (M) :	13.75" (34.93 cm)

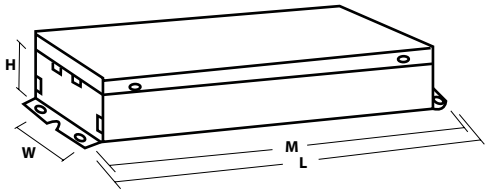

Type de lampe	Qté de lampe	Puissance nominale (watts)	Temp. de dép. nominale (°F / °C)	Courant de phase (A)	Puissance d'entrée (ANSI watts)	Facteur de ballast	DHT max %	Facteur de puissance	Facteur courant de crête
120-277 VOLTS									
F120T12HO	4	352	-20/-29	3.00	352	0.98	10	0.98	1.7
F120T12HO	4	277	-20/-29	1.00	349	0.95	10	0.95	1.7
F96T8HO	4	120	-20/-29	2.80	330	0.98	10	0.98	1.7
F96T8HO	4	277	-20/-29	1.25	325	0.95	10	0.95	1.7

Ce ballast peut opérer 1, 2, 3 ou 4 lampes T12HO jusqu'à 10 pieds de longueur tant que la longueur totale est de 10 pieds (min.) à 40 pieds (max.)
Ce ballast peut 1, 2, 3 ou 4 lampes lampes T8HO jusqu'à 8 pieds de longueur tant que la longueur totale est de 8 pieds (min.) à 32 pieds (max.).

SCHÉMA DE CÂBLAGE

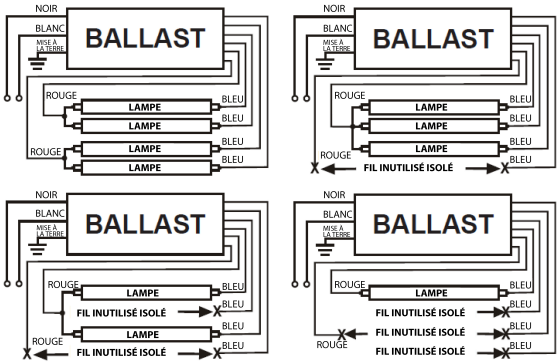

LONGUEUR DES FILS

Noir	24" (61.0 cm)
Blanc	24" (61.0 cm)
Bleu	120" (304.8 cm)
Rouge	120" (304.8 cm)
Jaune	120" (304.8 cm)
Jaune/Noir	120" (304.8 cm)

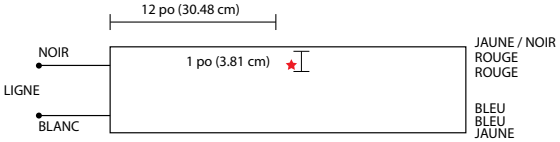

Ce matériel d'éclairage est conforme à la norme canadienne NMB-005; pour utilisation dans des applications commerciales.

GARANTIE:
Garantie du ballast pour une période de 5 ans sur les ballasts électroniques 75 °C. Garantie du ballast pour une période de 3 ans sur les ballasts électroniques 90 °C. Pour plus d'informations, visitez notre site Web.

Les données sont basées sur des essais réalisés dans un milieu contrôlé et sont représentatives de la performance relative du ballast. La performance actuelle peut varier selon les conditions de fonctionnement. Les caractéristiques techniques sont sujettes au changement sans préavis.

12 septembre 2016

STANDARD®