Série BQ2

200 A 600 V; Boîtier standard

Spécifications

- Gamme de conducteurs : 6 AWG-250 kcmil
- Connecteurs de type tunnel en aluminium, côtés charge et secteur
- Anneau à vis fourni
- Boîtier de type 3R étanche aux intempéries

REMARQUE : L'alimentation par réseau souterrain exige souvent l'utilisation de connecteurs à goujon. Vérifiez auprès du service local de distribution d'électricité.

Cuivre ou aluminium

BQ2-TCVGN



BQ2-INTCV



N° de cat.	Description	Dimensions (po) H	L	P	Poids lb	kg
4 Mâchoires						
BQ2-V	Aérien, ouverture pour manchon	15⅝	8 47/64	5 13/32	12	5,4
BQ2-VGN	Aérien, fourni avec cosse de terre sur neutre	15⅝	8 47/64	5 13/32	12	5,4
BQ2-VGN-CR	Aérien, fourni avec cosse de terre sur neutre, résistant à la corrosion	15⅝	8 47/64	5 13/32	12	5,4
BQ2-2V	Souterrain, neutre isolé	15⅝	8 47/64	5 13/32	12	5,4
BQ2-2INV	Aérien, ouverture pour manchon avec manchon 2 po, neutre isolé	15⅝	8 47/64	5 13/32	12	5,4
BQ2-2VGN	Aérien, ouverture pour manchon avec manchon 2 po	15⅝	8 47/64	5 13/32	12	5,4
BQ2-TV	Aérien, ouverture pour manchon avec manchon 1½ po inclus et cosse de terre sur neutre	15⅝	8 47/64	5 13/32	12	5,4
BQ2-INTCV	Combiné aérien/souterrain, ouverture pour manchon, avec neutre isolé	15⅝	8 47/64	5 13/32	12	5,4
BQ2-INTV	Souterrain	15⅝	8 47/64	5 13/32	12	5,4
BQ2-INV	Aérien, ouverture pour manchon, avec neutre isolé	15⅝	8 47/64	5 13/32	12	5,4
BQ2-TVGN	Souterrain, fourni avec cosse de terre sur neutre	15⅝	8 47/64	5 13/32	12	5,4
BQ2-TCV	Combiné aérien/souterrain	15⅝	8 47/64	5 13/32	12	5,4
BQ2-TCV-CR	Combiné aérien/souterrain, résistant à la corrosion	15⅝	8 47/64	5 13/32	12	5,4
BQ2-TCVGN	Combiné aérien/souterrain fourni avec cosse de terre sur neutre	15⅝	8 47/64	5 13/32	12	5,4
BQ2-TCVGN-CR	Combiné aérien/souterrain, fourni avec cosse de terre sur neutre, résistant à la corrosion	15⅝	8 47/64	5 13/32	12	5,4
BQ2-22INV	Aérien, ouverture pour manchon double, manchons de 2 po et neutre isolé	15⅝	8 47/64	5 13/32	12	5,4
BQ2-22INVNH	Aérien, ouvertures pour deux manchons	15⅝	8 47/64	5 13/32	12	5,4
BQ2-22VNH	Aérien, ouvertures pour deux manchons, neutre isolé	15⅝	8 47/64	5 13/32	12	5,4
BQ2-22VNHGN	Aérien, ouvertures pour deux manchons, fourni avec cosse de terre sur neutre	15⅝	8 47/64	5 13/32	12	5,4
BQ2-2VGN-CR	Aérien, fourni avec cosse de terre sur neutre, résistant à la corrosion	15⅝	8 47/64	5 13/32	12	5,4
BQ2-22V	Aérien, ouvertures pour deux manchons avec manchons 2 po	15⅝	8 47/64	5 13/32	12	5,4
BQ2-22VGN	Aérien, ouvertures pour deux manchons, fourni avec 2 manchons 2 po et cosse de terre sur neutre	15⅝	8 47/64	5 13/32	12	5,4

Série BQ2

200 A 600 V; Boîtier standard

Schémas

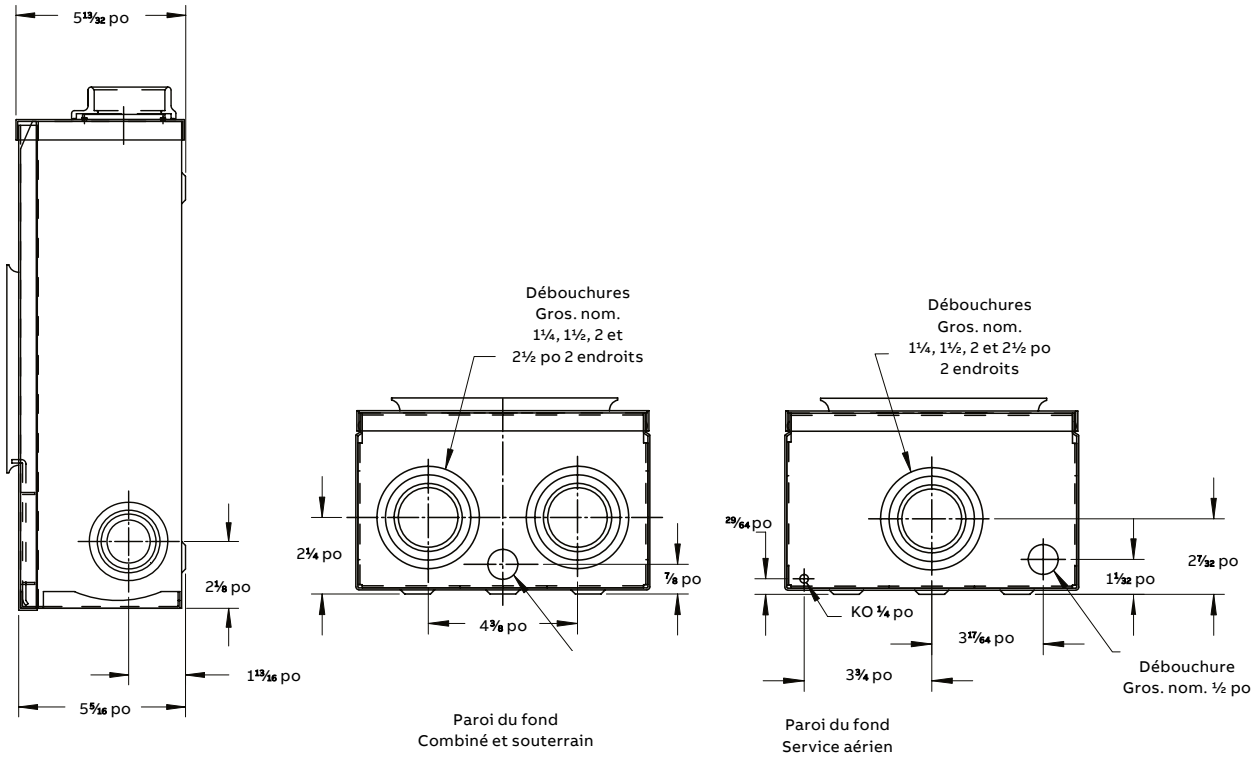

Série BP2-TV

200 A 240 V; Boîtier standard

Spécifications

- Gamme de conducteurs : 6 AWG-250 kcmill
- Connecteurs de type tunnel en aluminium, côtés charge et secteur
- Anneau à vis fourni
- Boîtier de type 3R étanche aux intempéries

Cuivre ou aluminium

	N° de cat.	Description	Dimensions (po) H	L	P	Poids lb	kg
BP2-TV	BP2-TV	Souterrain	20	12	5 7/16	16,5	7,48



Schémas

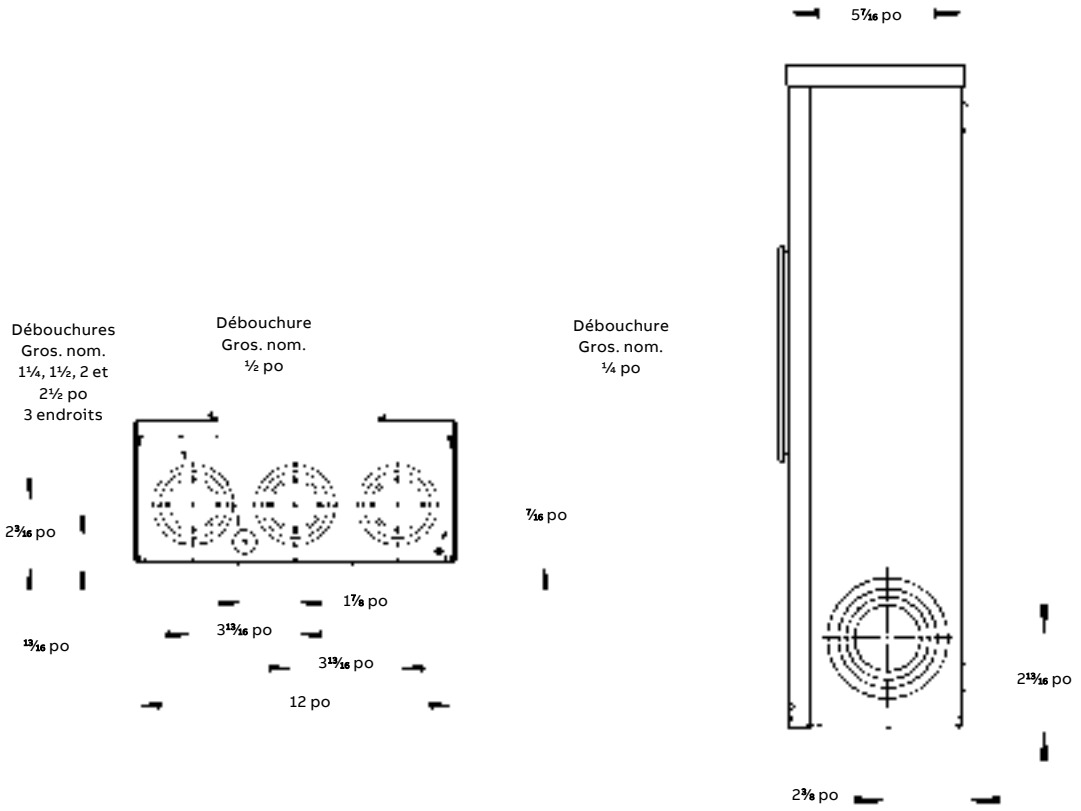

Série BS2

200 A 600 V; Boîtier surdimensionné

Spécifications

- Gamme de conducteurs : 6 AWG-250 kcmil
- Connecteurs de type tunnel en aluminium, côtés charge et secteur
- Anneau à vis fourni
- Boîtier de type 3R étanche aux intempéries

REMARQUE : L'alimentation par réseau souterrain exige souvent l'utilisation de connecteurs à goujon. Vérifiez auprès du service local de distribution d'électricité.

Cuivre et aluminium

			Dimensions (po)			Poids	
	N° de cat.	Description	H	L	P	lb	kg
BS2-INTCV	**4 Mâchoires**						
	BS2-V	Aérien, ouverture pour manchon	17⅛	12	5 7/16	14	6,3
	BS2-INV	Aérien, ouverture pour manchon, neutre isolé	17⅛	12	5 7/16	14	6,3
	BS2-1 1/2 V	Aérien, ouverture pour manchon avec manchon 1½ po, neutre isolé	17⅛	12	5 7/16	14	6,3
	BS2-1 1/2INV	Aérien, ouverture pour manchon avec manchon 1½ po	17⅛	12	5 7/16	14	6,3
	BS2-1 1/2VGN	Aérien, ouverture pour manchon avec manchon 1½ po, fourni avec cosse de terre sur neutre	17⅛	12	5 7/16	14	6,3
	BS2-2V	Aérien, ouverture pour manchon avec manchon 2 po	17⅛	12	5 7/16	14	6,3
	BS2-2VGN	Aérien, ouverture pour manchon avec manchon 2 po, fourni avec cosse de terre sur neutre	17⅛	12	5 7/16	14	6,3
	BS2-TV	Souterrain	17⅛	12	5 7/16	14	6,3
	BS2-INTV	Souterrain, neutre isolé	17⅛	12	5 7/16	14	6,3
	BS2-TCV	Combiné aérien/souterrain	17⅛	12	5 7/16	14	6,3
BS2-TCVGN	BS2-INTCV	Combiné aérien/souterrain, neutre isolé	17⅛	12	5 7/16	14	6,3
	BS2-TCVGN	Combiné aérien/souterrain avec cosse de terre sur neutre	17⅛	12	5 7/16	14	6,3
	BS2-TCVBC	Combiné aérien/souterrain pour la Colombie-Britannique seulement	17⅛	12	5 7/16	14	6,3
	BS2-TCVBC-CR	Combiné aérien/souterrain avec cosse de terre sur neutre, fourni avec ko 3 po	17⅛	12	5 7/16	14	6,3
	BS2-INTCVBC	Combiné aérien/souterrain, fourni avec ko 3 po, neutre isolé	17⅛	12	5 7/16	14	6,3
	BS2-TCVGNBC	Combiné aérien/souterrain avec cosse de terre sur neutre	17⅛	12	5 7/16	14	6,3
	BS2-22VNH	Aérien, ouvertures pour deux manchons	17⅛	12	5 7/16	14	6,3
	BS2-22V	Aérien, ouvertures pour deux manchons avec manchons 2 po	17⅛	12	5 7/16	14	6,3

Série BS2

200 A 600 V; Boîtier surdimensionné

Schémas

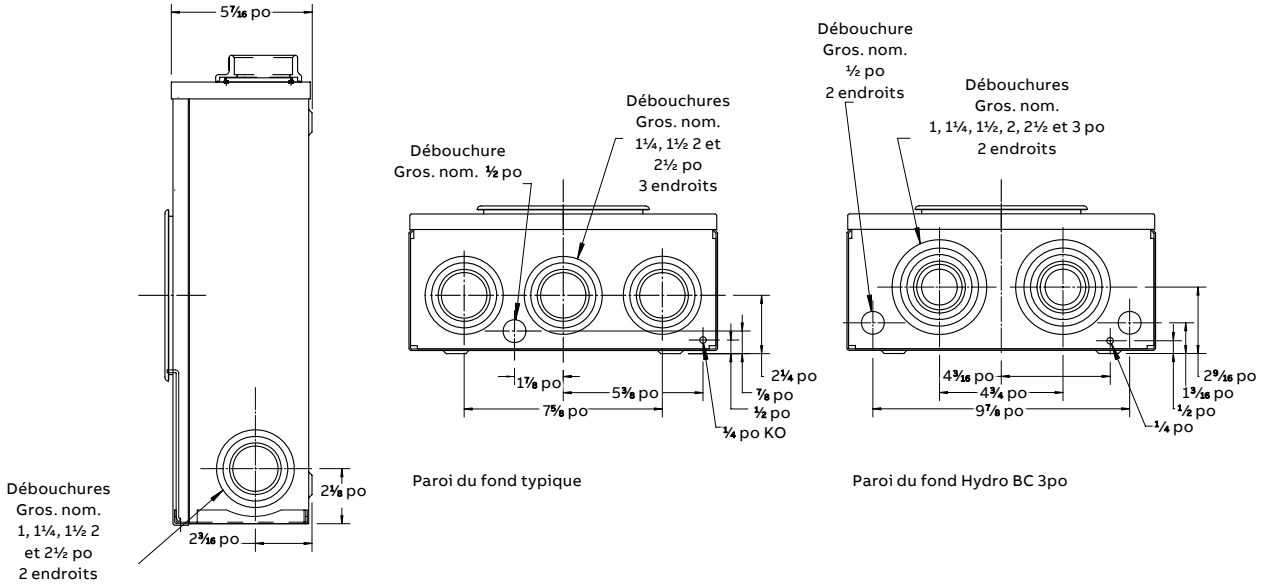

Paroi du fond typique

Paroi du fond Hydro BC 3po

BS2-TCVGNFA

200 A 120/240 V; Service monophasé

Spécifications

- Côté secteur : 6 AWG à 350 kcmil, Côté charge : 2 x 6-4/0 AWG
- Connecteurs de type tunnel pour les côtés charge et ligne
- Boîtiers de Type 3R, étanches aux intempéries

Application : Lorsque la distance est un facteur de plus grands conducteurs exigent de plus grands connecteurs.

Cuivre ou aluminium

			Dimensions (po)			Poids	
	No de cat.	Description	H	L	P	lb	kg
BS2-TCVGNFA	**4 Mâchoires**						
	BS2-TCVGNFA	Combiné aérien et souterrain, fourni avec cosse de terre sur neutre	27 7/16	12	5 7/16	14	6,3

Schémas

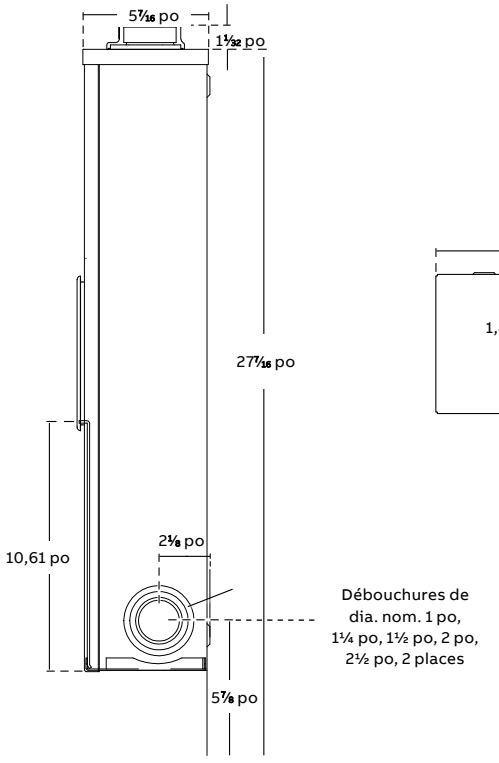

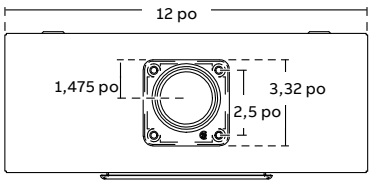

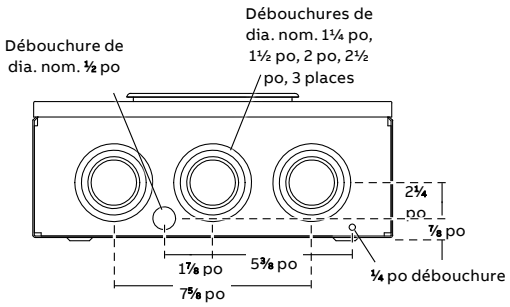

BS225M-TCVCN

225 A Max, 600V, bidirectionnel avec connexion double

ABB Eco Solutions™

Spécifications

- Source : 6 - 250 kcmil
- Charge :
  - 1x 225A max, 6-250 kcmil
  - 1x 112.5A max, 14-2/0 AWG
- Neutre (côté charge):
  - 1x 6-250 kcmil
  - 1x 14-1/0 AWG

- Facilite la connexion de panneaux solaires à l'entrée de service
- Boîtier de type 3R étanche aux intempéries
- Connexion double côté charge qui permet le raccordement de deux équipements différents

Cuivre ou aluminium

	N° de cat.	Description	Dimensions (po) H	W	D	Poids (unité) lb	kg
BS225M-TCVCN	BS225M-TCVCN	225A aérien/souterrain avec sous-alimentation et ensemble neutre double	27 15/16	12	5 17/32	20	9



Note: Le produit doit être installé conformément aux codes électriques nationaux et locaux applicables.

Schémas

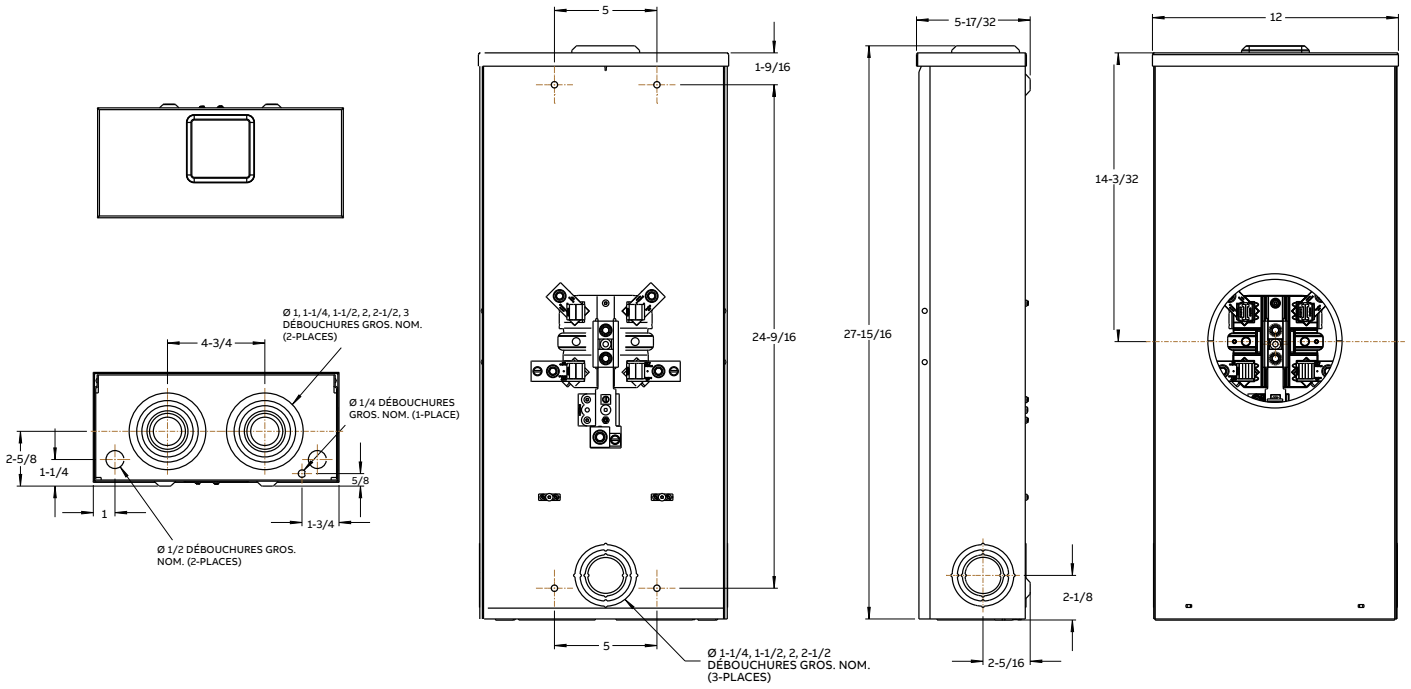

Série BS2L

200 A 600 V; Boîtier surdimensionné, cosse ouverte

Spécifications

- Pareil aux socles de la série BS2 sauf que des connecteurs ouverts sont fournis
- Gamme de conducteurs : 6 AWG – 250 kcmil
- Connecteurs de type ouvert en aluminium, côtés charge et secteur
- Anneau à vis fourni
- Boîtier de type 3R étanche aux intempéries

Cuivre ou aluminium

BS2L-TV



N° de cat.	Description	Dimensions (po) H	L	P	Poids lb	kg
4 Mâchoires						
BS2L-TV	Souterrain, 200 A avec cosses ouvertes	17⅛	12	5⁷⁄₁₆	16	7,2
BS2L-INTV	Combiné aérien/souterrain, 200 A avec cosses ouvertes	17⅛	12	5⁷⁄₁₆	16	7,2
BS2L-TCV	Combiné aérien/souterrain,200 A avec cosses ouvertes	17⅛	12	5⁷⁄₁₆	16	7,2
BS2L-INTCV	Combiné aérien/souterrain, 200 A avec cosses ouvertes, neutre isolé	17⅛	12	5⁷⁄₁₆	16	7,2
BS2L-INTCVBC	Combiné aérien/souterrain, 200 A avec cosses ouvertes c/a débouchure de 3 po	17⅛	12	5⁷⁄₁₆	16	7,2
BS2L-TVGN	Souterrain 200 A avec cosse ouvertes sur neutre	17⅛	12	5⁷⁄₁₆	16	7,2
BS2L-TCVGN	Combiné aérien/souterrain, 200 A avec cosses ouvertes sur neutre	17⅛	12	5⁷⁄₁₆	16	7,2
BS2L-TCVGNBC	Combiné aérien/souterrain, 200 A avec cosse ouvertes sur neutre c/a débouchure de 3 po	17⅛	12	5⁷⁄₁₆	16	7,2

Schémas

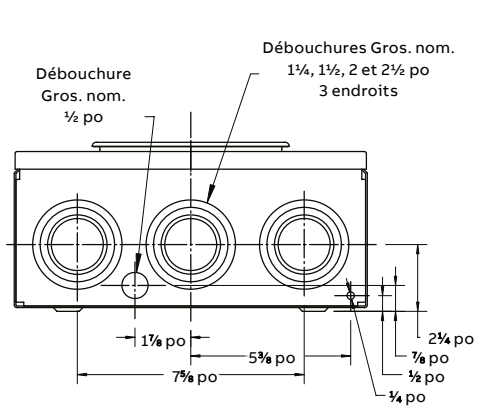

Paroi du fond typique

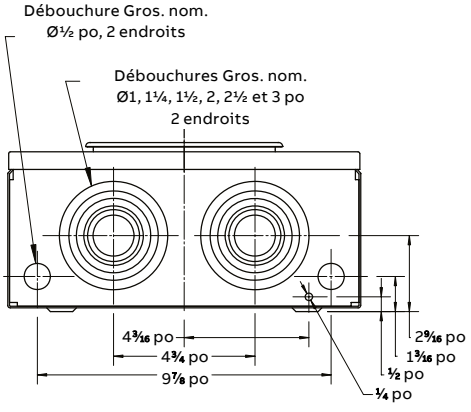

Paroi du fond C.-B. seulement

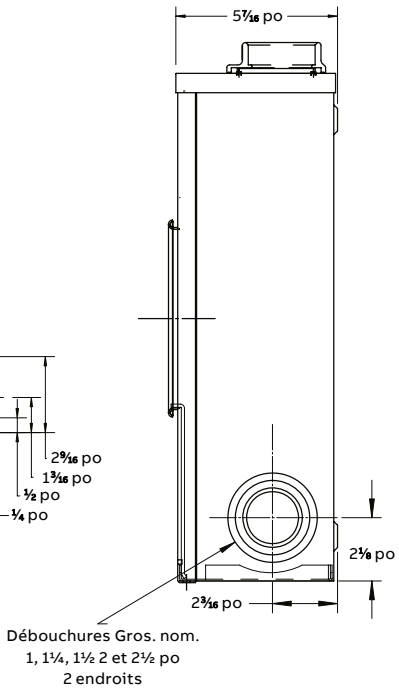

Série BS2M

200 A 600 V; Boîtier surdimensionné, alimentation secondaire côté charge

Spécifications

- Gamme de conducteurs : côté secteur – 6 AWG-250 kcmil côté charge – 12-1/0 AWG
- Connecteurs de type tunnel en aluminium, côté secteur
- Deux cosses côté charge pour l'alimentation secondaire
- Anneau à vis fourni
- Boîtier de type 3R étanche aux intempéries

Cuivre ou aluminium

	N° de cat.	Description	Dimensions (po) H	L	P	Poids lb	kg
B2M-VGN							
	**4 Mâchoires**						
	B2M-VGN	Aérien, ouverture pour manchon, fourni avec cosse de terre sur neutre	17⅛	12	5⁷⁄₁₆	15	6,8

Schémas

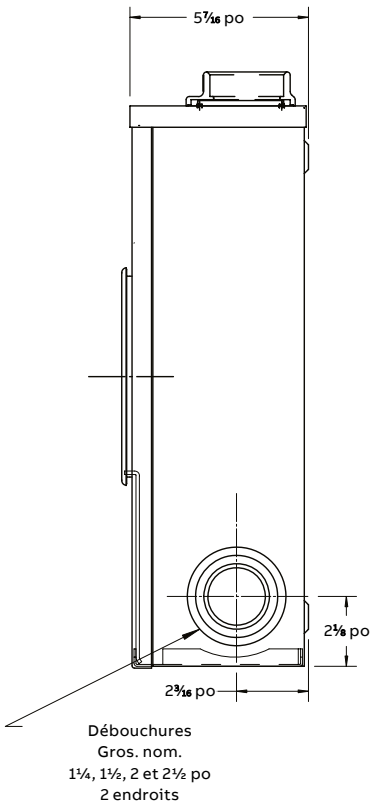

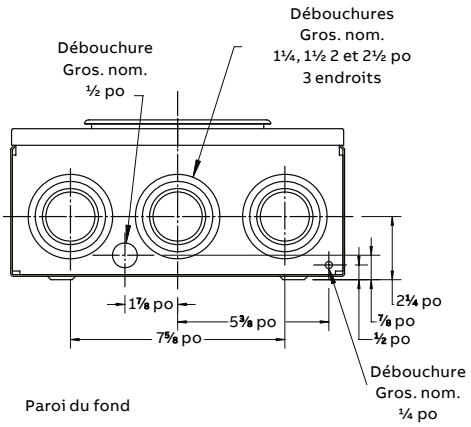

Série MO2

200 A 600 V; Service souterrain seulement

Spécifications

- Gamme de conducteurs : côté charge – 6 AWG-250 kcmil côté secteur – goujons simples ½ po pour permettre l'emploi de cosses à compression 350 kcmil max. (fournies par le service public)
- Connecteurs de type tunnel en aluminium, côté charge, goujons ½ po côté secteur
- Anneau à vis fourni
- Boîtier de type 3R étanche aux intempéries

Cuivre ou aluminium

MO2-V



N° de cat.	Description	Dimensions (po) H	L	P	Poids lb	kg
4 Mâchoires						
MO2-V	Souterrain, goujons ½ po	19⅛	12	5⁹⁄₁₆	18	8,1
MO2-INV	Souterrain, goujons ½ po pour l'Ontario	19⅛	12	5⁹⁄₁₆	18	8,1
MO2-VGN	Souterrain, goujons 1/2 po avec neutre mise à la terre	19⅛	12	5⁹⁄₁₆	18	8,1
MO2-VO	Souterrain, goujons ½ po pour l'Ontario	19⅛	12	5⁹⁄₁₆	18	8,1
MO2-INVO	Souterrain, goujons ½ po pour l'Ontario, neutre isolé	19⅛	12	5⁹⁄₁₆	18	8,1
MO2-VOGN	Souterrain, goujons 1/2 po pour l'Ontario avec neutre mis à la terre	19⅛	12	5⁹⁄₁₆	18	8,1
MO2M-INV	Souterrain, goujons 1/2 po avec Cosses 2/0 AWG côté charge pour alimentation secondaire et neutre isolé	19⅛	12	5⁹⁄₁₆	18	8,1
Accessoires installés en usine						
-M	Inclus cosses 2/0 AWG côté charge pour alimentation secondaire					

Schémas

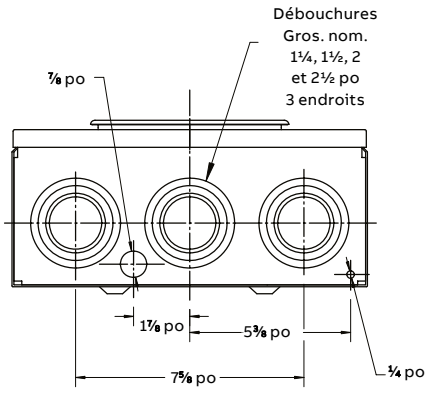

Paroi du fond
modèle MO2-VO

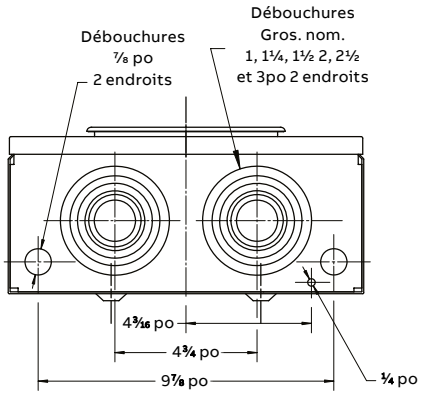

Paroi du fond
modèle MO2-V

