BC10-P30SR-VP4X2

Capteur capacitif

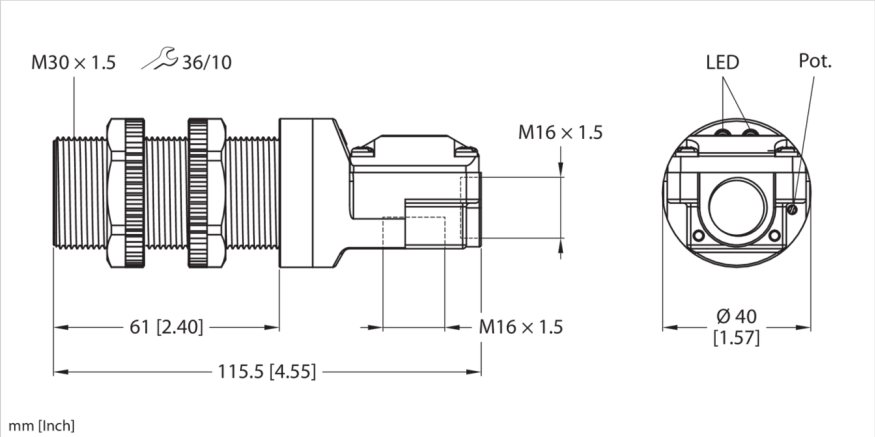



Désignation du type	BC10-P30SR-VP4X2
Ident-No.	25050

Technical data

Caractéristiques générales	
Principe de mesure	capacitif
Zone de détection/plage de mesure	
Portée nominale	15 mm
Distance de commutation nominale (blindé)	10 mm
Distance de commutation (non-blindé)	15 mm
Portée assurée	≤ (0,72 × Sn) mm
Alimentation	
Tension de service U_B	65 VDC
Chute de tension à I_e	≤ 1,8 V
Données électriques	
Consommation propre à vide	15 mA
Fonction de sortie	4 fils, Contact inverseur, PNP
Protection contre les courts-circuits	oui/contrôle cyclique
Protection contre les ruptures de câble/ inversions de polarité	oui/entièrement
Courant de service nominal DC	≤ 200 mA
Tension d'essai d'isolement	≤ 0,5 kV

Fonctionnalités

- Tube fileté M30 × 1,5
- plastique, ABS
- Réglage fin de la sensibilité par potentiomètre
- 4 fils CC, 10…65 VCC
- contact inverseur, sortie PNP
- Boîte à bornes

schéma de raccordement

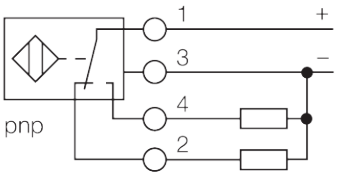

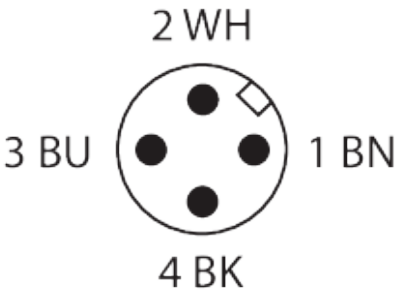

| 11-08-2026 15:08 | Sous réserve de modifications techniques |

Technical data

Fréquence d'oscillation	Conforme à EN 60947-5-2, 8.2.6.2 Tableau 9 : 0,1…2,0 MHz
Courant résiduel	≤ 0,1 mA
Taux d'ondulation	≤ 10 % U_{SS}
Fréquence de commutation	0,1 kHz
Précision/Déviation	
Hystérésis	1 % v. E...20 % v. E.
Dérive en température	typique 20 %
Reproductibilité	≤ 2 % v. E.
Données mécaniques	
Format	Tube fileté, M30 × 1,5
Type de produit	P30SR
	⌀ 30 mm
Dimensions	115 mm
Couleur de boîtier	Jaune
Matériau du boîtier	Plastique, ABS, Noir
Matériau couvercle boîte à bornes	PBT
Matériau de la zone active	ABS, JAUNE
Capuchon arrière	Plastique, PA
Pression admissible sur capuchon frontal	≤ 3 bar
Couple de serrage max. de l'écrou de boîtier	5 Nm
Raccordement électrique	boîte à bornes
Taille de filetage	M30 × 1.5
Situation de montage	blindé
Conditions d'environnement	
Température ambiante	-25...+70 °C
Degré de pollution	3
Résistance aux chocs	30 g (11 ms)
Résistance aux vibrations	55 Hz (1 mm)
Indice de protection	IP67
Essais/Homologations	
Numéro d'homologation UL	E210608
Homologations	UL
MTTF	1080 Years suivant SN 29500 (Ed. 99) 40 °C
Affichages/Commandes	

Principe de fonctionnement

Les capteurs de proximité capacitifs permettent de détecter sans contact et sans usure aussi bien des objets métalliques conducteurs d'électricité que des objets métalliques non-conducteurs.

| 11-08-2026 15:08 | Sous réserve de modifications techniques |

Technical data

Etat de commutation	2 × LED, Jaune
Possibilité de réglage 1	potentiomètre
Autres propriétés	
Compatibilité RoHS	oui

Instructions de montage

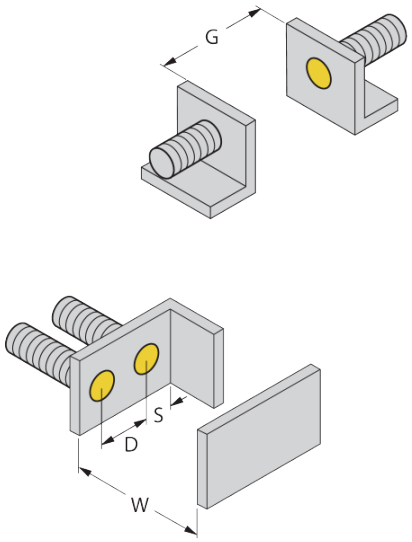

Distance D: 60 mm
Distance W: 30 mm
Distance S: 45 mm
Distance G: 60 mm
Diamètre de la face active B: 30 mm
Instructions de montage:
Les distances minimales indiquées ont été vérifiées à une distance de commutation standard.
En cas d'une modification de la sensibilité du capteur par un potentiomètre les données sur la fiche technique ne sont plus applicables.

Accessoires de montage

MAP-M30	6950013
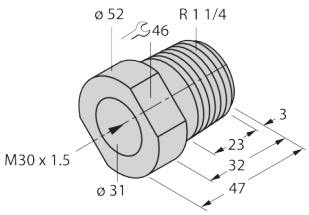	adaptateur de montage; matériau: polypropylène; possibilité de remplacement du capteur dans des cuves remplies (l'adaptateur reste dans la cuve lors du remplacement)

BST-30B	6947216
	Bride de fixation pour capteurs à tube fileté, avec butée fixe ; matériau : PA6

| 11-08-2026 15:08 | Sous réserve de modifications techniques |

Accessoires de raccordement

RKC4.4T-2/TEL	**6625013**
	Connection cable, M12 female connector, straight, 4-pin, cable length: 2 m, jacket material: PVC, black; cULus approval
WKC4.4T-2/TEL	**6625025**
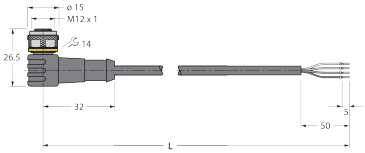	Connection cable, M12 female connector, angled, 4-pin, cable length: 2 m, jacket material: PVC, black; cULus approval
RKC4.4T-2/TXL	**6625503**
	Câble de raccordement, connecteur femelle M12, droit, 4 pôles, longueur de câble : 2 m, matériau de la gaine : PUR, noir ; homologation cULus
WKC4.4T-2/TXL	**6625515**
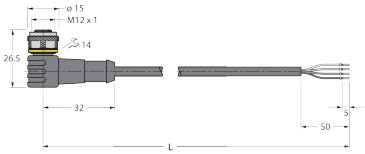	Câble de raccordement, connecteur femelle M12, coudé, 4 broches, longueur de câble : 2 m, matériau de la gaine : PUR, noir ; homologation cULus
RKC4.4T-2-RSC4.4T/TEL	**6625208**
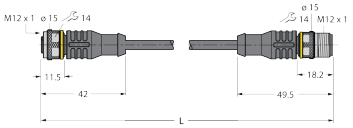	Extension cable, M12 female connector, straight, 4-pin to M12 male connector, straight, 4-pin, cable length: 2 m, jacket material: PVC, black; cULus approval
RKC4.4T-2-RSC4.4T/TXL	**6625608**
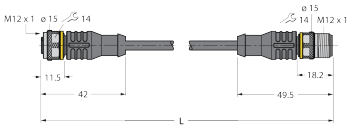	Rallonge, connecteur femelle M12, droit, 4 broches vers connecteur mâle M12, droit, 4 broches ; longueur de câble : 2 m, matériau de la gaine : PUR, noir ; homologation cULus
RKC4.4T-2-WSC4.4T/TXL	**6625624**

| 11-08-2026 15:08 | Sous réserve de modifications techniques |

Accessoires de raccordement

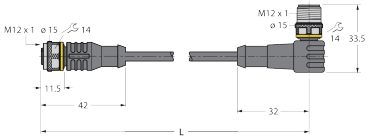

Rallonge, connecteur femelle M12, droit, 4 broches vers connecteur mâle M12, coudé, 4 broches ; longueur de câble : 2 m, matériau de la gaine : PUR, noir ; homologation cULus

WKC4.4T-2-WSC4.4T/TXL	6625656

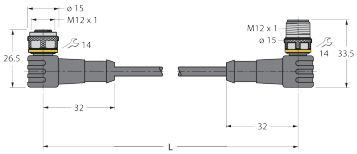

Rallonge, connecteur femelle M12, coudé, 4 broches vers connecteur mâle M12, coudé, 4 broches ; longueur de câble : 2 m, matériau de la gaine : PUR, noir ; homologation cULus

| 11-08-2026 15:08 | Sous réserve de modifications techniques |