BALLAST

FICHE D'INFORMATIONS TECHNIQUES

BALLAST ÉLECTRONIQUE FLUORESCENT LINÉAIRE T8 À DÉMARRAGE INSTANTANÉ

INFORMATION POUR COMMANDER

Code de commande :	61131
Description :	E232T8IS120-277/L/AS
Code CUP :	69549611313
Garantie :	5 ans

INFORMATION GÉNÉRALE

Type de ballast :	Électronique
Méthode de démarrage :	Démarrage instantané
Type de circuit :	Parallèle
Tension d'entrée :	120-277 V
Fréquence d'entrée :	60 HZ
Temp. max du boîtier :	75 °C
Type de filtre :	Actif
Homologué en sécurité :	61131

Type de lampe	Qté de lampe	Tension d'entrée (V)	Courant de phase (A)	Puissance nominale (watts)	Facteur de puissance	DHT max %	Facteur de ballast	Temp. de dép. nominale (°F / °C)	Facteur courant de crête	F.E.B.
F32T8 32W	2	120/277	0.40/0.17	48/47	0.98	10	0.77	0/-18	1.7	1.60/1.64
F32T8/ES 30W	2	120/277	0.39/0.17	46	0.98	10	0.77	0/-18	1.7	1.67
F32T8/ES 28W	2	120/277	0.37/0.16	43	0.98	10	0.77	0/-18	1.7	1.79
F32T8/ES 25W	2	120/277	0.33/0.14	39/38	0.98	10	0.78	0/-18	1.7	2.00/2.05
F32T8 32W	1	120/277	0.26/0.11	31	0.98	10	0.9	0/-18	1.7	2.90
F32T8/ES 30W	1	120/277	0.24/0.11	28	0.98	10	0.9	0/-18	1.7	3.21
F32T8/ES 28W	1	120/277	0.22/0.10	26	0.98	10	0.9	0/-18	1.7	3.46
F32T8/ES 25W	1	120/277	0.20/0.09	24	0.98	10	0.9	0/-18	1.7	3.75
F17T8 17W	1	120/277	0.15/0.07	18	0.98	10	0.90	0/-18	1.7	5.00
F17T8 17W	2	120/277	0.23/0.10	27	0.98	10	0.85	0/-18	1.7	3.15
F25T8 25W	1	120/277	0.20/0.09	24	0.98	10	0.90	0/-18	1.7	3.75
F25T8 25W	2	120/277	0.32/0.14	39	0.98	10	0.78	0/-18	1.7	2.00
F40T8 40W	1	120/277	0.29/0.13	36	0.98	10	0.88	0/-18	1.7	2.44

STANDARD MD
MAÎTRE EN ÉCLAIRAGE

www.standardpro.com

BALLAST

FICHE D'INFORMATIONS TECHNIQUES
BALLAST ÉLECTRONIQUE FLUORESCENT LINÉAIRE T8 À DÉMARRAGE INSTANTANÉ

SCHÉMA DE CÂBLAGE

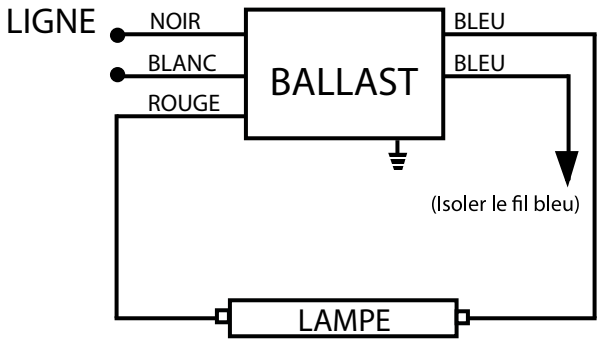

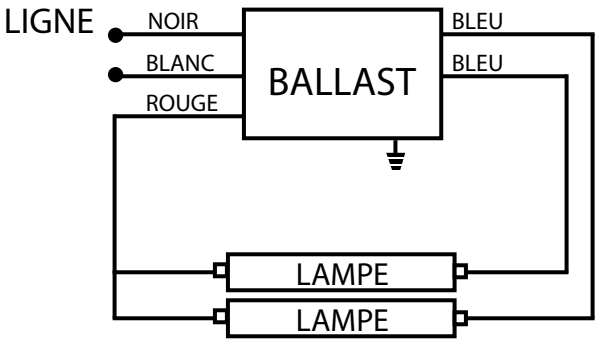

DIMENSIONS DU BALLAST	po	cm
Longueur (Lo)	9.50	24.13
Largeur (La)	1.30	3.30
Hauteur (H)	1.00	2.54
Montage (M)	8.91	22.63

LONGUEUR DES FILS Couleur des fils	po	cm
Noir	25.00	63.50
Blanc	25.00	63.50
Rouge	46.00	116.84
Bleu	31.00	78.74

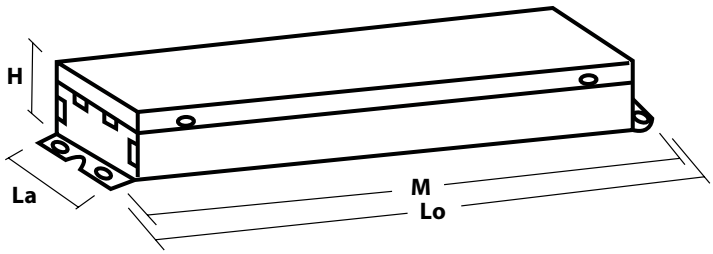

GARANTIE:
Garantie du ballast pour une période de 5 ans sur les ballasts électroniques 75 °C. Garantie du ballast pour une période de 3 ans sur les ballasts électroniques 90 °C. Pour plus d'informations, visitez notre site Web.

Les données sont basées sur des essais réalisés dans un milieu contrôlé et sont représentatives de la performance relative du ballast. La performance actuelle peut varier selon les conditions de fonctionnement. Les caractéristiques techniques sont sujettes au changement sans préavis.

STANDARD MD
MAÎTRE EN ÉCLAIRAGE
www.standardpro.com