CONVECTAIR

Dessin d'approbation

Série FOR Panneau convecteur électronique

Série 5356



5 An garantie de l'element
Garantie limitée de 2 ans

CARACTÉRISTIQUES

Couleur	-	Blanc
Finition	-	Peinture à la poudre d'époxy/polyester anticorrosion et résistant aux rayons UV
Tension	-	240/208 V
Wattage	-	Tailles allant de 750 W et 2000 W
Fabrication	-	Construction en acier
	-	Sortie d'air avant à lames cachant l'intérieur de l'appareil et diffusant la chaleur vers le centre de la pièce
Élément chauffant	-	Élément monobloc en X en alliage d'aluminium avec traitement de surface
Contrôle	-	Thermostat électronique à action proportionnelle intégré ultraprécis à 1/5 °F (1/10 °C)
	-	Sélectionner l'unité de mesure de la température (°C ou °F) à l'aide de la combinaison des touches « + » et « - ». Régler la température et verrouiller les commandes
	-	Bouton de mode offrant 4 réglages : confort, économie, protection contre le gel (45˚ F ou 7˚ C) et désactivation du chauffage
Installation	-	Hauteur d'installation recommandée : 4 po (10,2 cm)
	-	Dégagements : avant - 20 po (50 cm); côtés - 6 po (15 cm); dessus - 4 po (10,2 cm); dessous - 4 po (10 cm)
	-	Installation murale rapide grâce au support facilement enclipsable compris, servant également de gabarit de marquage
	-	Raccordement par cordon flexible, comprenant le couvercle de la boîte de raccordement. L'installation exige un boîtier mural de 2 po (5 cm) x 3 po (7,5 cm) (non compris)
	-	Note : câble à 3 conducteurs
Garantie	-	Garantie de 5 ans sur l'élément chauffant, 2 ans sur pièces et défauts
Application	-	Convient parfaitement aux nouvelles et aux anciennes installations où une conduite d'alimentation est déjà en place

CONVECTAIR

Dessin d'approbation

Série FOR Panneau convecteur électronique

Série 5356

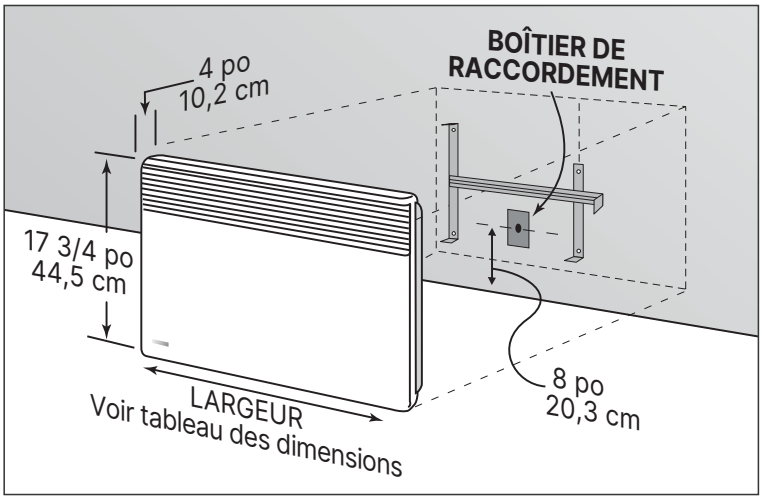

Note : La profondeur comprend les supports de montage.

No de produit	QTÉ	CUP	VOLTS	WATTS	HAUTEUR		LONGUEUR		PROFONDEUR		POIDS	
					PO	CM	PO	CM	PO	CM	LB	KG
FOR - BLANC												
X-5356-C07-BB		774725006769	240/208	750/565	17 3/4	44,5	13 3/8	34,0	4	10,2	7,7	3,3
X-5356-C10-BB		774725006776	240/208	1000/750	17 3/4	44,5	16 1/2	42,0	4	10,2	8,8	3,7
X-5356-C15-BB		774725006783	240/208	1500/1125	17 3/4	44,5	22 7/8	58,0	4	10,2	11,0	4,8
X-5356-C20-BB		774725006790	240/208	2000/1500	17 3/4	44,5	29 1/8	75,0	4	10,2	13,2	5,9

Détails du projet

Projet :	
Ingénieur-conseil :	
Entrepreneur-électricien :	
Distributeur :	
Date :	
Personne-ressource chez Glen Dimplex Americas :	Approbation information
Commentaires :	

1 800 668-6663 | convectair.ca

© Convectair. ous droits réservés. Le contenu du présent document ne peut pas être reproduit, en totalité ou en partie, sans autorisation écrite préalable de Convectair. Convectair est une marque déposée en Amérique du Nord. Tous les produits présentés dans cette fiche de vente sont protégés par des droits de propriété intellectuelle détenus par Convectair ou par des membres du groupe Glen Dimplex à l'échelle internationale. Le groupe Glen Dimplex protégera activement ces droits. Les spécifications, les finis et les dimensions peuvent changer. Garantie limitée. AD-006F-R00-081224