BI2-G08-AN6X

Inductive Sensor

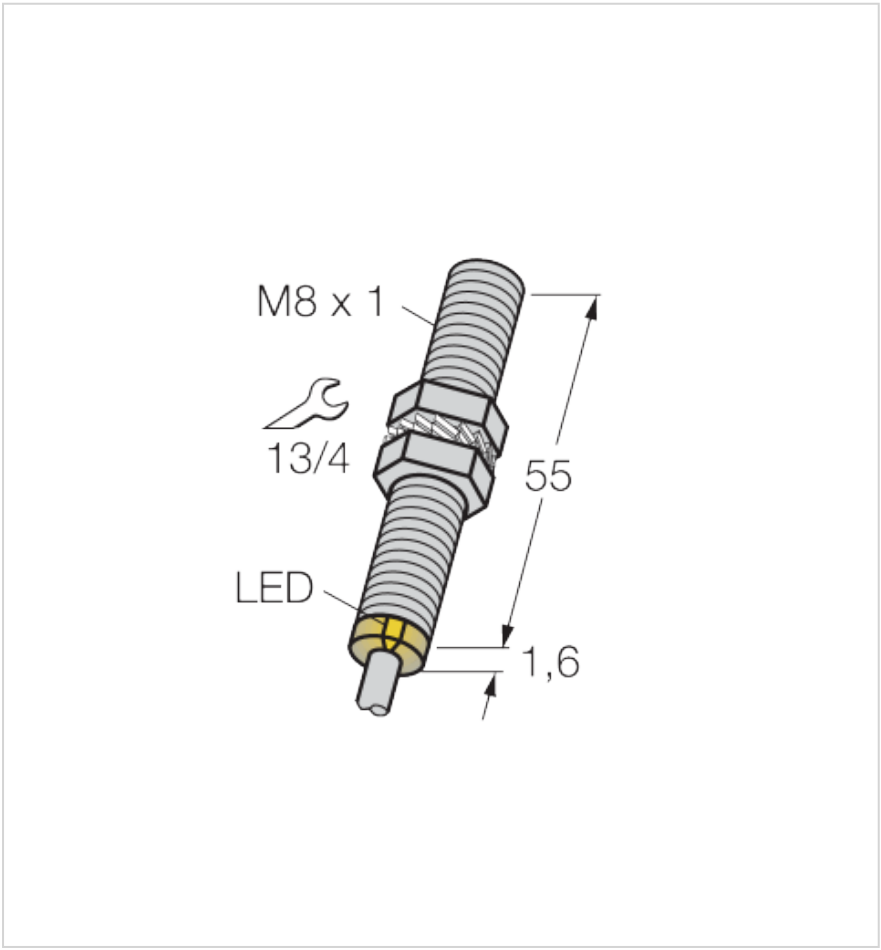

Désignation du type	BI2-G08-AN6X
Ident-No.	46021

Technical data

Caractéristiques générales	
Facteurs de correction	A37 = 1; AL = 0,3; acier inoxydable = 0,7; Ms = 0,4
Zone de détection/plage de mesure	
Portée nominale	2 mm
Portée assurée	≤ (0.81 × Sn) mm
Alimentation	
Tension de service U_B	10...30 VDC
Chute de tension à I_e	≤ 1,8 V

Fonctionnalités

- Threaded barrel, M8 x 1
- Stainless steel, 1.4404
- DC 3-wire, 10…30 VDC
- NO contact, NPN output
- Cable connection

Wiring Diagram

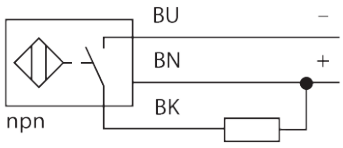

| 10-07-2026 14:07 | Sous réserve de modifications techniques |

Technical data

Données électriques	
Consommation propre à vide	15 mA
Fonction de sortie	3 fils, Contact N.O., NPN
Protection contre les courts-circuits	oui/contrôle cyclique
Protection contre les ruptures de câble/ inversions de polarité	oui/entièrement
Courant de service nominal DC	≤ 150 mA
Tension d'essai d'isolement	≤ 0,5 kV
Courant résiduel	≤ 0,1 mA
Taux d'ondulation	≤ 10 % U_{SS}
Fréquence de commutation	3 kHz
Précision/Déviation	
Hystérésis	3 % v. E...15 % v. E.
Dérive en température	10 %
Reproductibilité	≤ 2 % v. E.
Données mécaniques	
Format	Tube fileté, M8 × 1
Type de produit	G08
	⌀ 8 mm
Matériau du boîtier	Métal, 1.4404 (AISI 316L)
Matériau de la zone active	Plastique, PA12-GF20
Capuchon arrière	Plastique, PP
Couple de serrage max. de l'écrou de boîtier	5 Nm
Raccordement électrique	Câble
Résistant à la pression	non
Longueur filetage	55 mm
Taille de filetage	M8 × 1
Situation de montage	blindé
Câble	
Longueur de câble	2 m
Gaine de câble	gris
Section de conducteur	3 x 0,25 mm²
Type de câble	LiYY
Diamètre externe du câble	Ø 4 mm
Matériau de la gaine de câble	PVC
Conditions d'environnement	
Température ambiante	-25...+70 °C

Principe de fonctionnement

Inductive sensors detect metal objects contactless and wear-free. For this, they use a high-frequency electromagnetic AC field that interacts with the target. Inductive sensors generate this field via an RLC circuit with a ferrite coil.

| 10-07-2026 14:07 | Sous réserve de modifications techniques |

Technical data

Degré de pollution	3
Résistance aux chocs	30 g (11 ms)
Résistance aux vibrations	55 Hz (1 mm)
Indice de protection	IP67
Essais/Homologations	
MTTF	2283 Years suivant SN 29500 (Ed. 99) 40 °C
Affichages/Commandes	
Etat de commutation	LED, Jaune
Autres propriétés	
Compatibilité RoHS	oui

Instructions de montage

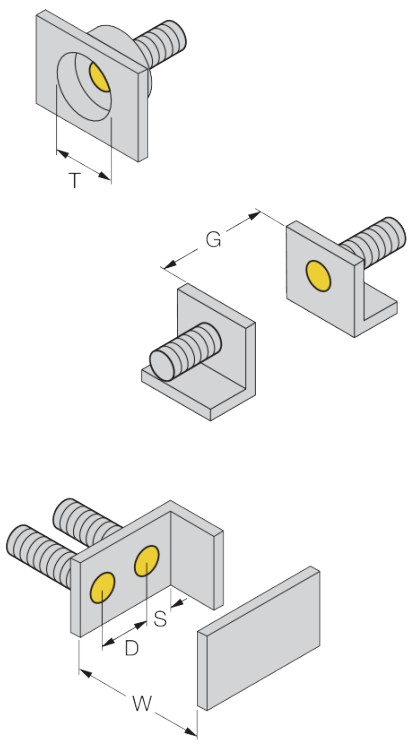

Distance D: 2 x B
Distance W: 3 x Sn
Distance T: 3 x B
Distance S: 1.5 x B
Distance G: 6 x Sn
Diamètre de la face active B: 8 mm

| 10-07-2026 14:07 | Sous réserve de modifications techniques |

Accessoires de montage

BST-08B	6947210
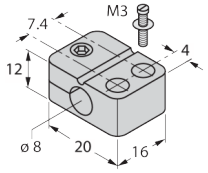	Bride de fixation pour détecteurs à tube fileté, avec butée fixe ; matériau : PA6

MW08	6945008
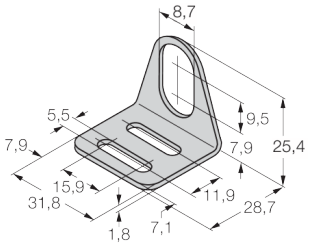	Bride de fixation pour capteurs à tube fileté ; matériau : acier inoxydable A2 1.4301 (AISI 304)

BSS-08	6901322
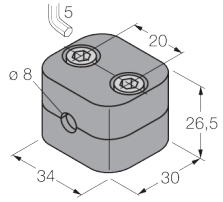	Bride de fixation pour détecteurs à tube fileté et lisse ; matériau : polypropylène

MBS80	69479
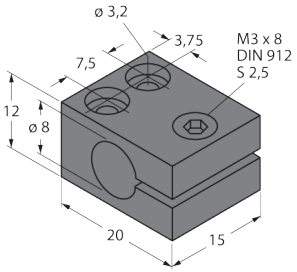	Bride de fixation pour détecteurs à tube fileté ; matériau du bloc de montage : aluminium anodisé

| 10-07-2026 14:07 | Sous réserve de modifications techniques |