Fiche d'informations techniques

Ballast

INFORMATIONS POUR COMMANDER

Code de commande : 16358
Description: E296T8IS347/N
Code CUP : 69549163584

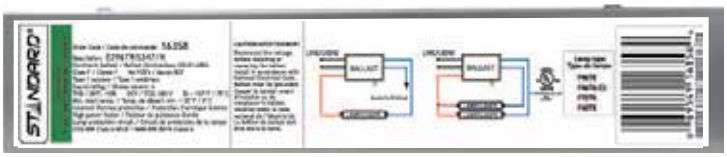

SPÉCIFICATIONS

Type de ballast : Électronique
Méthode de démarrage : Démarrage instantané
Type : de circuit : Parallèle
Tension d'entrée : 347
Fréquence d'entrée : 60
Temp. max du boîtier : 75 °C
Protection thermique : Classe P

Type : 1 Extérieur
Contient les BCP : Non
Niveau sonore : A
Tension courant ouvert (TCO) (V) : 600
Protection thermique inhérent : Oui
Circuit pour protection de lampe : Oui
Conforme à NMB-005 : Classe A DEFR
Redémarrage automatique : Oui

c UL us LISTED FLUORESCENT BALLAST 43Z2 E196872

5 ANS WARRANTY

GARANTIE LIMITÉE DU SYSTÈME COMPLET

Type de lampe	Qté de lampe	Puissance nominale (watts)	Temp. de dép. nominale (°F / °C)	Courant de phase (A)	Puissance d'entrée (ANSI watts)	Facteur de ballast	DHT max %	Facteur de puissance	Facteur courant de crête	F.E.B.
347 VOLTS										
F96T8 (59W)	2	59	32/0	0.32	110	0.90	10	0.99	1.7	0.82
F96T8/ES (57W)	2	57	32/0	0.30	104	0.90	10	0.99	1.7	0.87
F72T8 (38W)	2	38	32/0	0.23	80	0.90	10	0.99	1.7	1.13
F40T8 (40W)	2	40	32/0	0.22	78	0.95	10	0.99	1.7	1.22
F96T8 (59W)	1	59	32/0	0.19	66	1.05	10	0.99	1.7	1.59
F96T8/ES (57W)	1	57	32/0	0.18	63	1.05	10	0.99	1.7	1.67
F72T8 (38W)	1	38	32/0	0.13	45	1.10	20	0.97	1.7	2.44
F40T8 (40W)	1	40	32/0	0.13	46	1.15	20	0.97	1.7	2.50

GARANTIE:
Garantie du ballast pour une période de 5 ans sur les ballasts électroniques 75 °C. Garantie du ballast pour une période de 3 ans sur les ballasts électroniques 90 °C. Pour plus d'informations, visitez notre site Web.

Les données sont basées sur des essais réalisés dans un milieu contrôlé et sont représentatives de la performance relative du ballast. La performance actuelle peut varier selon les conditions de fonctionnement. Les caractéristiques techniques sont sujettes au changement sans préavis.

1 février 2016

STANDARD®

Fiche d'informations techniques

Ballast

INFORMATIONS POUR COMMANDER

Code de commande : 16358
Description: E296T8IS347/N
Code CUP : 69549163584

SCHÉMA DE CÂBLAGE

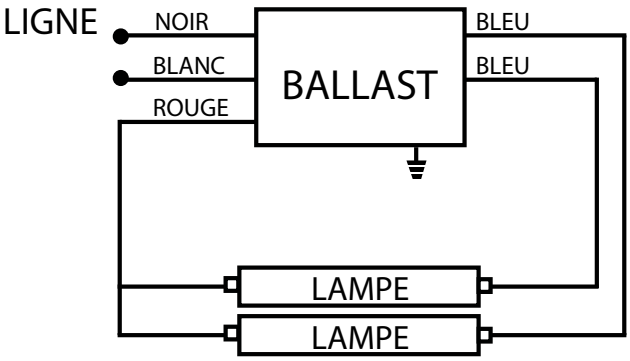

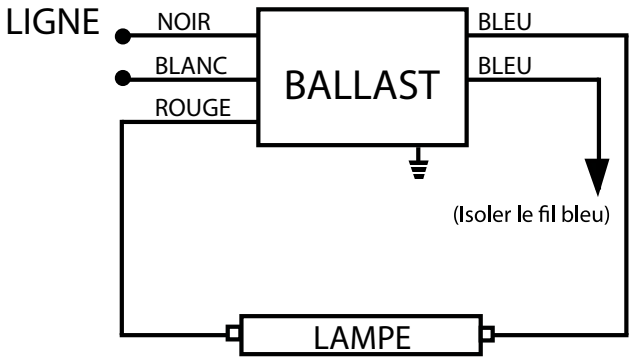

LONGUEUR DES FILS

Noir	18.8" (48.0 cm)
Blanc	18.8" (48.0 cm)
Bleu	30.9" (78.5 cm)
Rouge	46.4" (118.0 cm)

DIMENSIONS DU BALLAST

Longueur (Lo) :	9.50" (24.1 cm)
Largeur (La) :	1.70" (4.3 cm)
Hauteur (H) :	1.14" (2.9 cm)
Montage (M) :	8.90" (22.6 cm)

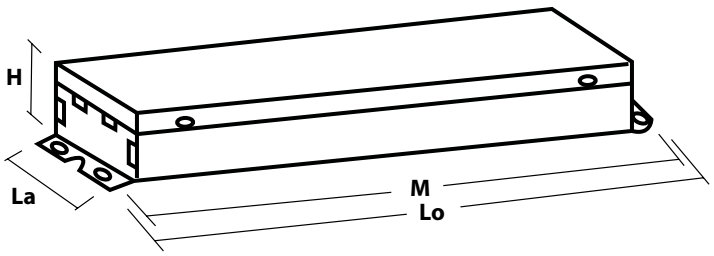

GARANTIE:
Garantie du ballast pour une période de 5 ans sur les ballasts électroniques 75 °C. Garantie du ballast pour une période de 3 ans sur les ballasts électroniques 90 °C. Pour plus d'informations, visitez notre site Web.

Les données sont basées sur des essais réalisés dans un milieu contrôlé et sont représentatives de la performance relative du ballast. La performance actuelle peut varier selon les conditions de fonctionnement. Les caractéristiques techniques sont sujettes au changement sans préavis.

1 février 2016

STANDARD®